BSJ HILAU

No. 86
2022.08

TOPICS

- 建築コスト管理士の声（湯井奨三さん）
- 建築積算士の声（城野のどかさん）
- 積算士補試験優秀賞を受賞して（小寺瑛奈さん）
- プレカット木材工場工場見学会
- 若手会員による密なトーク（栗山航輔さん、加藤勇人さん、川島健矢さん）
- 賛助会員　淀鋼商事株式会社　「金属屋根について」

コストがわかれば　建築が見える！

公益社団法人 日本建築積算協会 関西支部
The Building Surveyor's Institute of Japan (BSIJ)

ホームページ　Facebook
公益社団法人 日本建築積算協会 関西支部

積算業務の効率化に貢献する

TDS Application Series

TOMOデータサービス株式会社
〒531-0041大阪市北区天神橋7丁目5－23
〒110-0015東京都台東区東上野3丁目14－7
http://www.tomodata.co.jp ／ info@tomodata.co.jp

［見積］five V

「あったらいいな」が標準装備でスマートなシステム

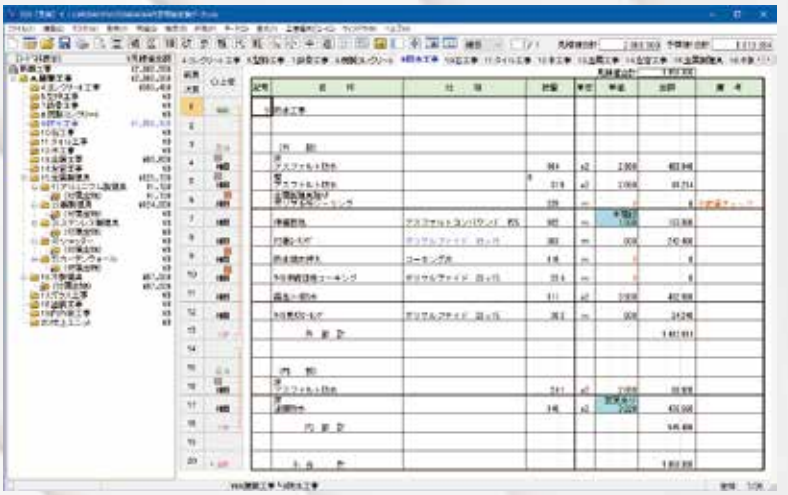

［仕上］

建築積算協会の標準内部仕上計算書に準じたデザイン

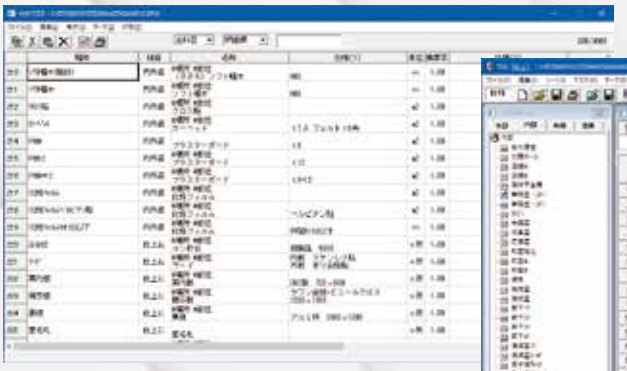

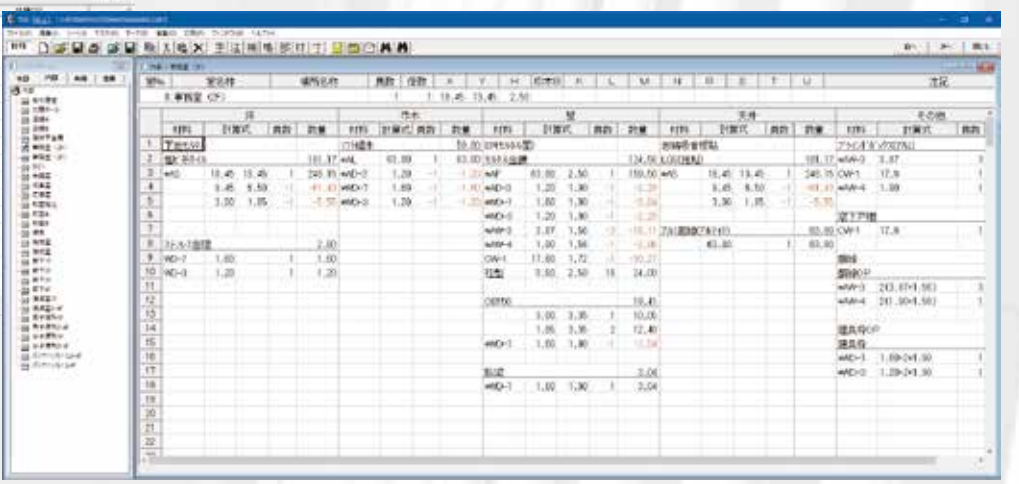

［イメージ計測］

面積計算必要なしで図面計測の効率化 UP!

配置入力No.１！

NCS/HELIOS

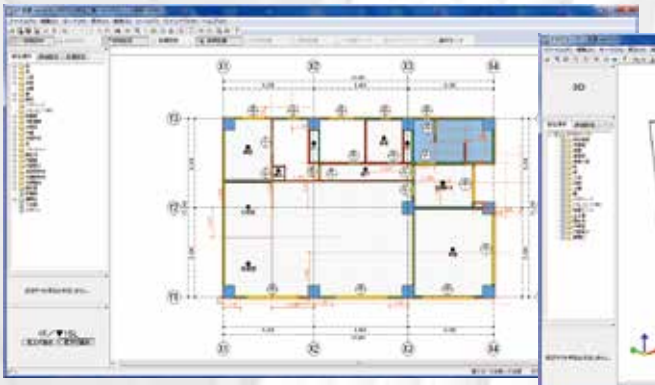

※NCS/HELIOS は㈱日積サーベイ社の商品です。

目　次　Contents

2	暑中ご挨拶	公益社団法人 日本建築積算協会 関西支部 広報委員会 委員長	佐藤　稔
3	暑中ご挨拶	大阪府公共建築室 室長	植野　甚一
4	2022年度 関西支部定時総会報告	公益社団法人 日本建築積算協会 関西支部 支部長	渡邉　浩文
5	地域だより（和歌山県）	串本町教育委員・文化財保護審議委員 和歌山県CSマイスター	森　博司
6	地域だより（兵庫県）	神戸市建築住宅局 建築担当部長	小林　賢一
7	地域だより（京都府）	京都市都市計画局公共建築部公共建築企画課 課長	高谷　和代
8	地域だより（奈良県）	株式会社 櫻井 代表取締役社長	櫻井　信孝
9	地域だより（滋賀県）	草津市都市計画部 副部長	杉田　貢一
10	建築コスト管理士の声	株式会社 安井建築設計事務所	湯井　奨三
11	建築積算士の声	株式会社 エステム建築事務所	城野のどか
12	建築積算士補試験優秀賞を受賞して	大阪工業技術専門学校	小寺　瑛奈
13	会員委員会活動報告 プレカット木材工場工場見学会	会員委員会	井関　健
14	2022年度「建築積算士」並びに「建築コスト管理士」試験のご案内		
15	2022年度「建築積算士」並びに「建築コスト管理士」資格更新のご案内		
16•17	若手会員による密なトーク（栗山 航輔、加藤 勇人、川島 健矢）		
18•19	知のシリーズ 第10弾　知りたい！ 覗いてみたい！ 意匠設計者の頭の中	公益社団法人 日本建築積算協会 関西支部 事業講習委員会 委員長	東　泰紀
20~26	賛助会員による建築知識向上　金属屋根について	ヨドコウ グループ　淀鋼商事株式会社 プロポーザル部 副部長	上田　珠三
27	第76回積友会ゴルフコンペのご報告		
28	賛助会員名簿		
	広告掲載		
	図書案内		
	事務局だより・編集後記		

誌名「HILAU」について

「拾う」という言葉を国語辞典で引いてみると、「落ちているものを取り上げて手にする」という意味のほかにも様々な意味があるが、そのうちの一つに**「多くの中から必要なものを選び取る」**という意味がある。我々が積算することを日常的に「数量を拾う」と表現するのはここからきているのかもしれない。
今、世の中はこれまでにないスピードで変化を続けている。その環境変化のスピードに必死についていくために、**「新たな情報」を拾う**ことに目を奪われがちだが、そのような環境だからこそ、**「人とのつながり」を拾う**ことも重要だと思う。
そこで関西支部ニュースを新たに**「HILAU」**（ひらう）と誌名を変更した。
協会員の皆様がここから少しでも有益な何かを**「ひらって」**いただけるような支部報にしていきたい。　※**「HIRAU」**では？ 雰囲気でひらっていただきたい。

暑中ご挨拶

公益社団法人 日本建築積算協会　関西支部
広報委員会 委員長　**佐藤　稔**

暑中お見舞い申し上げます（皆様のお手元に届く折には、「残暑見舞い」と申し上げる方が適当かと思われますが、ご容赦下さい）。

広報委員長を務めさせていただき、早いもので二年目を迎えました。会員の皆様方におかれましては、平素から格別のご高配を賜り、厚くお礼申し上げます。

私事ですが、4月に本社（東京）勤務を命ぜられました。妻子を残しての単身赴任、東京－大阪間を往来する日々を送っています。その中で感じるのは、新幹線の車内でも、東京での通勤時にも、頓に人出が増えてきているということです。

そんな状況下における第7波の到来、会員の皆様方はご無事に過ごしていらっしゃいますでしょうか？ 私の方はと言いますと、ご多分に漏れず、6月の子供の感染をきっかけに、家族もろともかかってしまいました。

2歳の息子は発熱、妻は咳と喉の痛み、私は平熱のままと、症状は様々であったものの、幸いに、息子は子供のためでしょうか、妻と私はワクチンを3回打ったお陰でしょうか、軽い症状で済み、本当に助かりました。今となっては誰がかかってもおかしくない病気ですが、重症化する方も中にはまだいらっしゃるようです。皆様方におかれましても、万全の対策のもと、くれぐれもお気を付け下さい。

さて、先般リニューアルしました、本誌『HILAU』はいかがでしょうか？

スマホの普及により、テキストや画像はもちろんのこと、YouTubeをはじめとした動画などの手段でも、ハウツー、ノウハウなどといった様々な情報を手軽に拾える時代になりました。そんな中で、あえてアナログな紙面にこだわりながら、『人とのつながりを拾う』をコンセプトに、会員の皆様同士の体温、人肌のようなものを相互に感じ合えるきっかけを創りたいと考えています。

私たちは建物づくりの一端を担う職能集団に属すという点では共通しながらも、一人ひとりは積算事務所、設計事務所、あるいは施工会社などといった異なる立場で、様々な役割を持ちます。また、プライベートも各人各様。中には、同じ趣味を持つ誰かと近所ですれ違っているなんてことがあるかもしれません。『表の顔と裏の顔』では、そんな会員の皆様の意外な一面をピックアップしています。

『賛助会員による建築基礎知識』においては、積算事務所所属の若手の皆様が知りたいであろう情報を展開しています。今回は金属屋根を取り上げており、積算上なかなか現れてこない施工方法についても触れられていますので、ぜひ御覧になってください。

また、積算協会関西支部におきましては、各委員会が様々な講習会を企画・実施しています。本誌とあわせてこれらをご利用いただくことで、多面的な情報収集にお役立ていただけます。当協会では、これからも会員の皆様を様々な角度からサポートして参ります。

最後に、本誌が皆様のお手元に届く頃でも、夏の暑さがまだまだ残っていることでしょう。くれぐれもご自愛ください。

今後とも、積算協会関西支部、ならびに『HILAU』をご愛顧くださいますよう、心よりお願い申し上げます。

暑中ご挨拶

大阪府公共建築室
室長　植野　甚一

暑中お見舞い申し上げます。

平素から大阪府の公共建築行政の推進にご理解とご協力を賜り、厚くお礼申し上げます。

新型コロナウイルスが確認されてから、2年が経ちましたが、いまだ収束したとは言えない状況が続いております。昨年度においては、インテックス大阪に臨時的に整備した大阪コロナ大規模医療・療養センターの設置に、公共建築室として人的支援を行うなどコロナ対策に尽力してきたところです。

国際的に見ますと、ウクライナとロシア情勢を原因とした石油価格や物価の上昇などへの対応が徐々に世の中に影響が出てきていますし、円安もどの程度長引くのかどうか、また、それらから起因する建設資材や工事価格への影響の有無などが懸念されています。

建設業界では、カーボンニュートラルを実現することが重要となります。国におかれましては、官庁施設の脱炭素化を推進していくこととし、今後予定する新築事業についてはZEB Oriented相当を目指すとともに、木造化・木質化に用いる技術基準類の整備を進めることとしています。

大阪府においては、脱炭素社会の実現に向け、府有建築物の省エネルギー化を進めており、府有建築物のZEB化・ZEH化の検討を進めるとともに、民間の資金やノウハウを活用としたESCO事業を推進するほか、森林循環を促進して森林のCO_2吸収作用を強化することにつながる木材利用の推進に取り組んでおり、昨年度は府営公園の休憩所で木造建築物の設計を行い、木造（CLT工法）とした工事を今年度発注しました。

また、公共工事の品質確保とその担い手の中長期的な育成・確保を目的とした「週休2日促進工事」を今年度から本格始動させ、原則、全ての工事を対象として実施しています。

組織としては、昨年11月に住宅まちづくり部から建築部に名称変更し、さらに本年4月には都市整備部と統合し、都市整備部住宅建築局となりました。組織統合を契機に施策や事業の連携を図るなど、統合効果を発揮してまいりますので、よろしくお願いいたします。

建設業がこれまで以上に魅力ある産業となり、将来の担い手確保につなげていくために、公共建築工事の発注者としてもさらなる取組みを行ってまいりますので、会員の皆様方におかれましても、今後ともご支援・ご協力をよろしくお願いいたします。

最後になりましたが、貴協会並びに会員の皆様方の今後益々のご発展とご活躍を祈念いたしまして、ご挨拶とさせていただきます。

2022年度 関西支部定時総会報告

日　時：2022年4月27日
場　所：ホテル日航大阪　4階孔雀の間
出席者：35人、委任状343人、合計378人

2022年度関西支部定時総会が、4月27日（水）ホテル日航大阪4階孔雀の間で開催されました。
審議の結果、議案は全て承認されました。

公益社団法人 日本建築積算協会
関西支部 支部長
渡邉　浩文

第1号議案　2021年度事業報告承認の件
第2号議案　2021年度決算報告承認の件
報告事項1　2022年度事業計画の件
報告事項2　2022年度収支予算の件

平素は関西支部の活動にご理解ご協力を賜り誠にありがとうございます。これから活動を進めていくにあたり会員の皆様にご挨拶申し上げます。

昨年度は「密にならない密なつながり」を基本方針に掲げ、活動を推進してきましたがその成果として

① ホームページの改訂とSNSとの連携、それを利用した情報の発信
② 支部ニュースのタイトルと内容の見直し、若手会員やアッサル会員、賛助会員のページの新設

が挙げられます。

今年度は引き続き新型コロナウイルスの状況を見極めつつ、これまでの2年間とは違う対策もとりつつ下記のような会員サービスを行っていく予定です。

（1）会員交流懇親会の開催

例年総会後に開催していた会員交流懇親会を建築積算士および建築コスト管理士験合格者を招待し改めて開催いたします。

（2）各種見学会の実施

前年度開催した木構造の講習会に関連し、木材加工場の見学会を始め、現場見学会などを実施いたします。

（3）ハイブリッド型講習会の開催

Webと会場講習を合わせたハイブリッド型講習会の開催を実施し、参加者が単に聴講するだけでなく様々な形で参加できるようなものにチャレンジしていきます。

（4）学生へのアプローチ

積算技術者を目指す学生が増加するように積算の仕事を知ってもらう取り組みをスタートさせます。

（5）設立50周年事業に向けて

今年度からの新たな取り組みとして、2025年度に設立50周年を迎える関西支部で今後様々な記念イベントを企画する50周年事業委員会を新たに設けました。

会員の皆様と一緒になって関西支部の活動を盛り上げていきたいと考えていますのでどうぞご協力の程よろしくお願いいたします。

支部長あいさつ

総会風景

地域だより

紀伊半島の大自然

和歌山県

串本町教育委員・文化財保護審議委員
和歌山県 CS マイスター　森　博司

私の住んでいる串本町には、本州最南端の「潮岬」や奇岩がつながる「橋杭岩」があって、「南紀熊野ジオパーク」の中核を成しており、「和歌山県立南紀熊野ジオパークセンター（木造建築）」が建てられています。

南紀熊野ジオパークの、エリアは、和歌山県の新宮市、白浜町、上富田町、すさみ町、那智勝浦町、太地町、古座川町、北山村、串本町、奈良県十津川村の一部の10市町村です。

そして、近年は、SDGs教育の推進と相まって自然環境保護への関心が高まっており、小中学生を中心に同センターを訪れる人も増えてきています。

紀伊半島は、プレートの沈み込みで生み出された三種類の大地が同じエリアにあるため、山・川・海が複雑に絡み合って特異な地形となっています。「千畳敷」（白浜町）、フェニックス褶曲（すさみ町）、一枚岩（古座川町）、那智の滝（那智勝浦町）など、一見に値する風光明媚な場所がいくつもあります。機会がありましたら、みなさん、ぜひ足をお運び下さい。

さて、古希を過ぎた私達田辺高校の同級生は、このような紀伊半島の複雑な地形から生み出され、大小合わせて3000もあると言われている滝を巡っています。

美しい景色を見て心を清めたい(今までさんざん悪さをしてきたためか？)、年々衰えていく体力の限界を見極めるという二つの目的で始めたのですが、滝を前にして圧倒的な姿に感動したり、苦労して辿り着いた充実感に満たされたりする中で、滝の魅力にどんどんハマっていきました。仲間の中には、『ゴルフは何回も行くと金がかかって嫁さんに怒られるけど、滝めぐりは金がかからんからいつでもOKや。』とか、『滝巡りで落ちて死んだら死亡保険がガッポリ入るから、嫁さんや子どもが喜ぶんや。』とか言いながら、毎回嬉しそうに参加する輩もいます。理由はともあれ、終末が少しずつ見えてきた同年配が集って、生まれ故郷である紀伊半島の大自然を再認識する活動は、貴重な時間となっています。

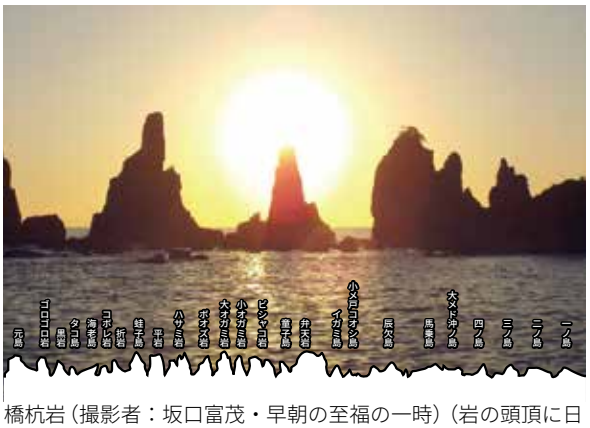

橋杭岩（撮影者：坂口富茂・早朝の至福の一時）（岩の頭頂に日輪を頂いたのは、大オガミ岩・小オガミ岩・ハナミ岩）

当協会の会員皆様方で、ご興味のある方はご連絡頂ければ、紀伊半島のダイナミックな大自然をご案内させていただきます。

地域委員会

和歌山県地域委員　藤田　貴司

和歌山県地域委員の藤田です。

今回は、南海トラフ巨大地震度7と示され3分で津波到達と言われている串本町住人（プレートの沈み込みで生み出された自然を愛する人、和歌山県CSマイスター）に書いていただきました。

協会へのお問い合わせやご相談がありましたらご遠慮なくお聞かせください。

地域だより

兵庫県

神戸市建築住宅局
建築担当部長　小林　賢一

暑中お見舞い申し上げます。

日本建築積算協会関西支部の皆様には、ますますご健勝のこととお喜び申し上げます。また、神戸市の建築住宅行政に対し、変わらぬご協力を賜り、厚く御礼申し上げます。

現在、建築業界はこれまで経験の無い急激な価格高騰に直面しており、新型コロナなどによる建設資材の供給網の混乱に加え、ウクライナ侵攻による燃料・原料の不足の影響もあって、建築資材物価指数や建築費指数は上昇を続けており、コスト管理がかつてないほど重要になりました。実際、現在発注を控えている物件では、設計期間中に1割以上も建築費指数が上昇しているものもあります。このような状況では、公共工事においても事業規模の見直しや発注時期の先送りなども含め、建設コストのより細かい検討が求められることになるのではないかと考えています。そうなると、積算業務を担っていただいている皆様方には、これまで以上にご負担をかけることになりますが、引き続きご支援ご協力をお願いします。

さて、神戸市では、かねてより三宮周辺の再整備を進めてきましたが、この夏、都心・三宮～ウォーターフロントにおいて4つの施設がリニューアルオープンすることになりました。まず、中央区役所が中央区文化センターとの複合施設として市役所西側に移転します。旧居留地のまちなみに調和し、地元木材を使用した自然の温かみを感じる、便利で魅力的な施設です。3つ目の神戸市立磯上体育館は、既存の2つの体育館を一体化した施設で、働く人が使いやすい23時まで利用できる都心の体育館で、洗練された外観が特徴です。この3つの施設はいずれも7月19日にオープンします。最後に、KIITO三宮図書館（現三宮図書館）ですが、この施設は再開発に伴いデザイン・クリエイティブセンター神戸（KIITO）に令和9年度まで仮移転するもので、7月26日に開館します。

三宮以外でも、神戸市では、まちの質・暮らしの質を一層高めることで、都市ブランドの向上と人口誘引につなげるプロジェクトとして、令和元年度から「リノベーション・神戸」をスタートし、駅前などを中心に街の魅力創造に取り組んでいます。この原稿を書いている6月半ばでは、コロナの感染拡大の様子を見つつも、県民割の支援対象範囲が広がるようなので、この夏、神戸にお越しの際は是非三宮界隈の新しい施設をご覧になってください。

最後に、皆様方の益々のご活躍、ご健勝を祈念し、ご挨拶とさせていただきます。

地域委員会

兵庫県地域委員　山田　正人

地区担当の山田正人です。

近来の物価高騰により建築業界は非常に苦戦しています。この様な状況下、神戸市様でも建築コストの細かい検討が行われるとの事。

当協会も協力をして難局を乗り切りたいと思います。今後ますます積算（コスト）の重要性が認識され、積算協会の責任も更に重くなっていくものと思われます。

地域だより

京 都 府

京都市都市計画局公共建築部公共建築企画課
課長　高谷　和代

日本建築積算協会関西支部の皆さま、暑中お見舞い申し上げます。

また、平素より京都市公共建築行政に対しご理解、ご協力を賜り、厚く御礼申し上げます。

新型コロナウイルスの発生から3年目を迎え、いまだ収束が見えず先が見通せない状況ではありますが、市民生活の安心安全、都市の活力につながる公共建築物の整備は着実に進めており、現在、複数進行中です。いくつかご紹介しますと、歴史的・文化的価値のある本庁舎を保存・活用しながら新たな庁舎を整備する新庁舎整備事業は平成29年に工事着手し、現在は最終段階となる新北庁舎工事を進めており、令和6年度に完成を予定しています。また、JR京都駅東部エリアへ移転し、この地域が「文化芸術都市・京都」の新たなシンボルゾーンとなることを目指している京都市立芸術大学・京都市立銅駝美術工芸高等学校移転整備事業は令和3年に工事着手し、来年の令和5年完成を予定しています。さらに、障害保健福祉の総合的な推進と児童福祉施策の充実・強化を図るため、地域リハビリテーション推進センター、こころの健康増進センター及び児童福祉センターの3センターを一体化する3施設一体化整備事業は本年1月に着手し、令和5年完成を予定しています。

現状、事業実施の環境としては、コロナ禍をはじめとした社会情勢の厳しさを反映し、資材価格が激しく変動するなか、難しい事業の舵取りとなっていますが、コスト管理等を徹底しながら進めていきたいと考えています。

さて、建設業における働き方改革の推進及び将来にわたる公共建築物の適正な品質の確保のため、都市計画局発注工事では令和元年度から営繕工事における週休二日モデル工事を実施しており、順次対象を拡大してきています。令和2年度からは補正係数を乗じた積算による発注を、令和3年度からは、原則、全ての新築工事及び解体工事をモデル工事の対象としてきたところですが、令和4年度からは、原則、全ての工事を対象としています。また、この週休二日モデル工事を実施した現場を対象にアンケート調査等を実施し、週休二日の達成又は未達成の要因を把握し、今後の本市の発注に反映させることにより、より実効性のある取組につなげています。今後も引き続き、モデル工事の実施を通して課題の抽出、検証及び解決を図りながら建設現場での週休二日の定着を目指していきます。

以上、本市の取組をご紹介してきましたが、事業を進めるには的確な積算とコスト管理が重要となっています。今後とも、貴協会員の皆様のご支援、ご協力をいただきますようお願いいたします。最後に、皆様の益々のご活躍、ご健勝を祈念いたしましてご挨拶とさせていただきます。

地域委員会

京都府地域委員　道家　武史

地域だよりを多くの方に読んでいただき、京都府、京都市の地域への取り組み、また積算協会の取り組みを一人でも多くの方に知っていただければと思っています。

地域だより

奈 良 県

株式会社 櫻井
代表取締役社長 **櫻井 信孝**

弊社は、集成材メーカーとして昭和48年より使いやすい外材に美しい吉野地方の杉、桧薄板をほどこした化粧柱製造を始め、お客様のニーズの移り変わりに先駆けて構造用小断面、中断面特注製品他 あらゆる需要にお応えできる様に少しずつ幅を広げる努力をして参りました。

その中で吉野林業の現況の厳しさに直面し何とか少しでも業界活性化の力になれればとの思いから吉野杉減圧乾燥材の製造に5年前より取り組み始めました。商品名吉野の『よし坊』と申します。この製造につきましては、3か所の製材所を引き継ぎ新しい機械を導入し、乾燥技術担当者はじめ、製造担当者、営業担当、皆で試行錯誤した結果、お陰様で今ではリピーターのお客様が増加しております。国産材につきましては、昨今の世界的な脱炭素化SDGsへの取り組み、又様々な海外情勢、コロナの影響等複雑な要素によりその活用が見直される状況となりつつあります。是非今こそ、さらに吉野材『よし坊』はじめ吉野材の良さを知っていただきたいと考えております。

『よし坊』は確実な強度、きっちりとした含水率管理、そして目に美しい吉野材の風合いを保ちユーザー様に使っていただきやすい価格帯の製品でございます。各種サイズの在庫充実にも注力致しております。さらにこの度奈良県民間初のJAS認証を取得し、ユーザー様に分かりやすくご安心頂けるものとなりました。すでにご使用頂きました施工例では、吉野町カヌー艇庫吉野町促進住宅などもあり、多くの方にご覧頂きたいと願っております。本来、日本国内の身近な所にあり今こそ使い時となっている豊富な資源である国産材を是非広くお使い頂きたいと思います。

又、その国産材と共に構造用集成材の良さも取り入れて頂き、適材適所の組み合わせで安心と美しさの気持ちが安らぐ日本の家屋を建てて頂ければ嬉しい限りです。家屋のみならずJAS認証を取得により公共物件にも使用して頂きやすくなり活用の場が広がることを期待しています。

吉野町カヌー艇庫
株式会社 櫻井
https://www.marushou-sakurai.co.jp/factory.html

地域委員会

奈良県地域委員 中本 明

私は、構造設計・工事監理をしていますが、昨今ウッドショック、鋼材単価の高騰で設計の見直しもあり、工事着工までに時間がかかる状況です。

（株）櫻井さんは、私の出身地吉野町の方です。背割りの無い柱材を生産しています。接合部の金物の取り合いにも心配はありません。減圧乾燥により含水率を管理し、ヤング係数は、E90以上（よし坊（杉））になります。部材寸法等については、HPを通じてご確認下さい。

地域だより

滋賀県

草津市都市計画部
副部長　杉田　貢一

会員の皆様、暑中お見舞い申し上げます。

平素より草津市建築行政の推進にご理解とご協力を賜り、厚くお礼申し上げます。

草津市では、第6次草津市総合計画のもと、将来像である『ひと・まち・ときをつなぐ　絆をつむぐ　ふるさと健幸創造都市草津』を掲げ、健やかに幸せに暮らせるまちを創り上げていく思いを込め、日々、まちづくりに挑戦しております。

所属部署では、公共建築課で営繕業務、建築政策課で特定行政庁が所管する建築指導業務、住宅等の耐震化推進および空き家対策に加えて、新たに今年度より住宅政策を総合的に推進する部署を創設し、市民が安心して暮らせる住環境の確保を目標に取り組んでおります。

令和7年（2025年）に第79回国民スポーツ大会・第24回全国障害者スポーツ大会が滋賀県で開催予定であり、本市では、競泳等の会場となる（仮称）草津市立プールを民間事業者（草津シティプールPFIサービス（株）代表企業 前田建設工業（株））の優れた経営力、技術力を頂き、利用者ニーズに合致した質の高い公共施設の整備に取り組んでおります。

令和2年度より市内設計事務所の建築技術者の方に執務室に常駐頂き、設計・積算の照査や工事監理補助としての技術的な所見、アドバイスなどを頂き、職員の指導・育成にも寄与され、また、今年度より行政OBの設備技術者の方を会計年度職員として迎え、設備設計の技術強化にも取り組んでおります。

公共工事におきましては、長期的な社会インフラとしての品質確保が必要となるため、その源流となる発注者のコストマネジメントについては、近年の資材等の価格高騰が続く社会情勢下において、より一層重要性を増しております。一方、発注段階においては、受発注者間での価格転嫁を適切に行い、円滑な施工の確保の取組を強力に推進するため、発注者、設計者、積算技術者および施工者相互の「共感」「共鳴」「協働」の下、更なる技術力を結集し、この難局を乗り越えていく必要があります。

今後とも、会員の皆様をはじめ設計者、積算技術者、工事監理者および建設事業者の皆様のご支援、ご協力をいただきますようお願い申し上げます。

最後になりましたが、貴協会の更なる発展と会員の皆様のご健勝とご活躍を祈念いたしまして、ご挨拶とさせていただきます。

地域委員会

滋賀県地域委員　後藤　平

滋賀県地域委員の後藤平です。
地域委員として、積算協会の活動を各地でご紹介させていただいております。
協会へのお問い合わせやご相談がありましたらご遠慮なくお聞かせください。

建築コスト管理士の声

株式会社 安井建築設計事務所

湯井　奨三

私は組織設計事務所のコスト計画部に入社し、6年目の年である昨年にコスト管理士を取得しました。日々建設コストのマネジメント業務に励んでおり、現在は意匠設計にも携わっております。その中で、先頃特に感じているのが、建設プロセスの中でコストマネジメントがより一層重要になってきていることについてです。

昨今コロナ禍による働き方改革や社会情勢等により、工事費の高騰や深刻な材料不足が続いております。現に進めているプロジェクトでも材料納期を考慮した工程表の作成や工期の想定、工事費の分析を行っている最中です。この点については発注者も今まで以上に意識しているように感じ、時代の変化に沿ったコストマネジメントが重要になってきていることに気付きました。

意匠設計に携わる様になり、設計者としてのコストマネジメントに直面することになります。コスト計画をしていた時と目的は同じなのですが、マネジメントの手法が少し違っていました。コスト計画の目線では主に設計プロセスのある段階毎に概算金額を算出し、発注者の意図を汲み取った上で、追加工事、VE案を盛り込みながらコストコントロールを行う考え方で進めていましたが、設計者の目線でいくと設計構想から図面作成を含めた全ての設計プロセスにおいてコストマネジメントに直結していることに気付きました。構造や建物形状、配置プラン、細かく挙げると図面作成時の線1本の有無に対しても言えると思います。マネジメントの手法はそれぞれの役割、立場によって違うことが言え、時代の変化に沿って行い、より良い計画とするためにもそれぞれの手法や考え方を認識し、共有することが大事なのではと感じました。

建築コスト管理士としてスタートを切ってまだ間もないですが、如何なる状況下でも発注者及びプロジェクトに関係する方々が納得できるコストマネジメントが行え、社会に貢献することが重要だと考えています。そのためにも、基本的な知識は当然身に着け、幅広い分野においても知識を吸収していき、経験を積んでいきたいと思います。

建築積算士の声

株式会社 エステム建築事務所

城野のどか

今年で積算の仕事に就いて2年目になりました。

私が積算の仕事を知ったのは、就職活動を始めてしばらく経ってからでした。大学で専攻していた学部が建築学科でもあり、建築に携われる仕事に就きたいと考えていましたが、様々な企業の説明会に参加するも、自分にぴったりだと思える業種にはなかなか出会えませんでした。そんな中、専門性が高く、幅広い建築の知識が必要となる積算士の仕事に、難しそうと感じつつも、できるようになったときへの憧れを持ったことがこの仕事を選んだきっかけです。2月に積算士の資格も無事に取得し、ようやく積算士として駆け出したばかりです。

私が社会人になってから、今でも印象に残っている言葉があります。それは、入社後すぐに受けた研修で聞いた、「お金をいただく＝プロフェッショナル」という言葉です。私が思っていたプロは、知識やスキルが十分にありその道において極めている人、というイメージが強くありました。積算の仕事においては、最低でも一通りの業務ができるようになってからと思っていた為、自分がプロの積算士になるのはまだまだ先のことだと思っていました。しかし、この言葉を聞いて、一歩会社の外に出れば年次に関係なくプロの積算士としてみられるのだなということを感じました。資格を取得してからは、よりその事を意識するようになりました。

入社後は構造チームに所属し、躯体の拾いを中心に業務をしてきましたが、最近新たに土工事の拾いを習得中です。去年の自分と比べ、できることが少しずつ増えてきて、今まで点と点で覚えていた知識が繋がっていくことに面白さを感じています。また、比較的短いスパンで様々な物件に携われる為、日々新しい発見があり、用途や構造形式の異なる建築を幅広く経験できることもこの仕事の魅力だと感じています。最近では、1人で拾いを進めることや、任せていただける機会も増えてきました。それと同時に、より一層自分の拾いに対する責任感や、力不足を実感することが増えてきました。積算士の過去問とは異なり、実務では答えが無いというところに難しさを感じます。まだまだ出来ないことや分からないことがたくさんありますが、プロの積算士としての自覚を持ち、ひとつずつ出来ることを増やしていきたいと思います。

建築積算士補試験優秀賞を受賞して

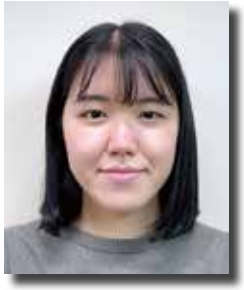

大阪工業技術専門学校
小寺　瑛奈

この度は建築積算士補試験優秀賞を頂きまして、誠に光栄に思っています。

私は現在、大阪工業技術専門学校建築士専科に入学し、二級建築士の資格取得に向けて勉強に取り組んでいるところです。勉強をするにあたり、積算の学習は建築を学ぶ上で学習の土台になっていると感じています。なぜなら、積算は建築物のコストを算定することだけでなく建築の過程の全てにおいて建築コストを算定し、建築の生産活動をコスト面から管理することも、積算の目的となっています。建築物の安全性や品質を確保する上で建築の生産活動の経済行為を支える基本的な知識と技術であるため、設計も施工も積算なしには成り立たないからです。したがって、積算から学ぶ知識と技術は実社会でも様々に活用されるものとなると考えています。

建築積算士補試験対策では、テキストに基づき、全問題を理解し正解することを目標にして勉強を行いました。初めて聞く用語や数値の暗記などに戸惑いながらも諦めず、分からない問題や間違った問題はテキストを使って何度も見直し、復習を重ねていきました。

間違った問題には印をつけ、正解できるまで何度も繰り返し勉強をしていくと頭に残るだけでなく、問題をすばやく解いていくことができました。少しの隙間時間にも問題集を開けて問題に触れることで時間を効率的に使い、全問題を正解するという目標に近づけることができたのだと実感しています。

最後になりますが、今回の優秀賞受賞に関しましてご指導を頂きました先生方に深く感謝申し上げます。この受賞をきっかけにして、積算で学んだ知識を活かし建築積算士や二級建築士だけでなく様々な資格取得に挑み、勉強に励んでいきたいと考えています。

誠にありがとうございました。

会員委員会活動報告

プレカット木材工場工場見学会

会員委員会　井関　健

令和4年6月10日に「プレカット木材工場見学会」を行いました。工場見学会は、コロナの影響で2年ぶりの開催です。

木材のプレカット工法は、現在では木造住宅の90%以上が用いられている工法ですが、その歴史は意外と新しく、今回訪問させていただきました(株)岡本銘木店三田工場が稼働した平成元年では7～8%の普及率だったとのことです。このプレカット工法は、作業所に木材が搬入される段階ではすでに製材・加工が行われているため、作業所ではほとんど建方のみの作業となり、各段に施工スピードが上がります。工場では、柱梁を決められた寸法に加工する基本加工と作業所で大工さんが加工しなくてよいようにあらかじめほぞなどを加工するオーダー加工が行われます。

今回の(株)岡本銘木店さんの工場は、兵庫県三田市相野にあります(見学会時新工場建設中で、この号が発行されるころは新工場に移転中くらいの時期になるとのことです)。また生産能力は、3,000坪/月くらいとのことです。場内は、搬入資材置き場、加工機（梁加工機柱加工機、大型木材加工機、床材加工機など)、出荷資材置き場、事務所からなる敷地4,500坪程度の工場です。

加工機械が柱・梁で異なるものを用いるのは、機

械によってほぞや、接合部の加工など取り扱う加工方法が機械により異なるからです。また、機械を分けることにより作業効率も向上するとのことです。

フンデガーという機械は、大型木材を取り扱えるのですが、通常人力で切断する際は、のこぎりで、木材を切ることにより切断を行いますが、この機械では削り出しの作業にてその加工を行います。木材をしっかり固定し研磨ローラーにて削ることにより節の部分の障害をものともせず加工していました。

これらの機械に加工に関するデータを送るのはCADにて入力されたデータを送信して行われるのですが、加工機械によりシステムが異なるCADを使用されていました。

昨年、10月に「改正木材利用促進法」が施行され、今後公共工事のみならず民間工事でも木材の利用を期待される場面が多くなりそうです。

末筆になりましたが、工場見学会の実施に御協力いただきました(株)岡本銘木店の皆様と、(株)岡本銘木店を紹介していただきました、(株)木構造デザインの福田様にお礼を申し上げます。

下記のアドレスより三田工場の様子が見れます。ご興味のある方は是非アクセスしてみてください。

https://okamei.co.jp/

2022年度「建築積算士」並びに「建築コスト管理士」試験のご案内

認定事業委員会

2022年度「建築積算士」並びに「建築コスト管理士」試験について、次の通りお知らせ致します。

2022年度「建築積算士」試験のご案内

制度の定義
建築生産過程における工事費の算定、並びにこれに付帯する業務に関し、高度な専門知識および技術を有する専門家。

資格取得のメリット
PUBDIS（公共建築設計者情報システム）登録資格として、公共工事における建設コンサルタント等業務参加資格に活用できます。建築積算のスペシャリストとして認められている資格です。

■申込期間　【一次試験から受験】2022年 6月 1日（水）～ 8月31日（水）
【二次試験から受験】2022年10月 1日（土）～12月 7日（水）

■試 験 日　【一次（学科）試験】2022年10月23日（日）
【二次（実技）試験】2023年 1月22日（日）

■試験会場　大阪会場は一次試験が「大阪府建築健保会館」で実施の予定です。
なお二次試験の会場は未定です。
※都合により会場を変更する場合が御座います。

■受験資格　次のいずれかに該当する方は、一次試験が免除になります。
①建築コスト管理士、建築積算士補　②一級建築士、二級建築士、木造建築士
③一級・二級建築施工管理技士　④積算協会の積算学校卒業生
⑤過去の一次試験合格者

■受 験 料　27,500円（消費税込）
※建築積算士補の方、学生会員の方は受験料が半額（13,750円）になります。

2022年度「建築コスト管理士」試験のご案内

制度の定義
企画・構想から維持・保全、廃棄に至るライフサイクル全般に渡って、コストマネジメント業務に関する高度な専門知識および技術を有する専門家。

資格取得のメリット
PUBDIS（公共建築設計者情報システム）登録資格として、プロポーザル等に活用できます。英国王立チャータード・サベイヤーズ協会（RICS）の国際的QS称号取得が可能な資格です。

■申込期間　2022年6月1日（水）～9月7日（水）
協会ホームページに掲載する申込フォームに入力し、送信してください。

■試 験 日　2022年10月23日（日）　／学科試験　12：50～15：20（2時間30分）
／短文記述試験　15：40～17：40（2時間）

■試験会場　大阪会場は「大阪府建築健保会館」で実施の予定です。
※都合により会場を変更する場合が御座います。

■受験資格　1）建築積算士資格を取得後、更新登録を1回以上行った方。
2）建築関連業務を5年以上経験した方。
3）一級建築士に合格し登録した方。

■受 験 料　29,700円（消費税込）

■特記事項　学科試験合格基準点を超えた方は、次年度から2年間に限り学科試験を免除します。
この場合、受験料は16,500円（税込）となります。

2022年度「建築積算士」並びに「建築コスト管理士」資格更新のご案内

認定事業委員会

2022年度で登録期限が終了する「建築積算士」並びに「建築コスト管理士」の皆様にご案内致します。

2022年度「建築積算士」資格更新のご案内

建築積算士の皆様には、当協会の事業にご理解を賜りまして厚くお礼を申し上げます。

さて、3年ごとに行われる資格更新についてですが、既にご承知の通り2014年度から資格更新の実施方法が変更になり、従来の会場での更新講習からeラーニングを主体にした資格の更新に変更になっております。

eラーニングによる講習の特長は、①忙しくて会場に行けない方にもインターネットの映像配信を利用して会場受講と同様に資格更新ができます。インターネット環境があればご自身の都合の良い時間に気軽に受講が可能です。②苦手なテーマや、より理解を深めたい内容などは、繰り返し映像を再生して学習することが出来ます。③会場講習には往き帰りの時間と交通費の負担が生じますが、eラーニングでの講習ならばこれらのコストが不要となります。

また、パソコンやスマートフォン、あるいはタブレットをお持ちでない方、インターネット環境が整っていない方には、DVD（電子記憶媒体）を送付いたしますので、テレビとDVDプレーヤーによって視聴していただくことで建築積算士資格の更新ができます。

2022年度「建築コスト管理士」資格更新のご案内

2022年度で登録期限が終了する「建築コスト管理士」の皆様は、2023年3月末までの5年間に80単位以上（緩和措置対象者は50単位）のCPD単位取得が必要となります。履修プログラムは、参加学習型（講習会等）、情報提供型（講師・論文発表等）、技術協力型（委員会活動等）、自己学習型（専門誌購読等）に分けられます。

従来は一年間で50単位が必要であったものを、2012年度から年間単位数を16単位に引き下げられています。登録更新に必要な単位数を5年間に250単位取得から80単位取得に改正されています。また、緩和措置については、継続能力開発（CPD）制度実施細則第14条に必要履修単位の緩和措置が定められています。「緩和措置を適用した場合の単位数」は、細則第14条二号及び三号を適用した場合に必要な単位数で、50単位になります。

（二号）　建築積算士（旧名称　建築積算資格者）取得後20年を超える場合
（三号）　一級建築士取得後25年を超える場合

取得単位数確認／コスト管理士登録要件確認画面にご自身の現在の取得単位数・更新必要単位数・緩和措置を適用した場合の単位数が表示されています。

若手会員による密なトーク

株式会社 大建設計
大阪事務所 コスト管理室

栗山 航輔

建築系の専門学校を卒業し今年で入社3年目になりました。

入社して感じたことは、学生の時に学んでいた授業の内容とはまったくの別物で、上司や先輩に教えてもらいながら、日々の業務に取り組んでいました。

今年で入社3年目になり積算士の資格を取得することができましたが、まだまだ分からないことが多々あり、失敗してしまうこともありますが日々の業務に奮闘しています。

プライベートでは最近、中型二輪の免許を取得しソロツーリングに行くことが趣味になっています。

バイクを乗るようになって日が浅いので、あまりで遠出をしたことはありませんが、先日奈良県の宇陀松山地区酒造通りに行ってまいりました。

この場所は重要伝統的建造物群保存地区に指定されており、戦国時代の城下町の街並みを見ることができます。

趣味や日常の中で建築に繋がることができれば、仕事に役立てれることがあるかもしれないので、建築が好きな人やそうでない人も、ぜひ足を運んでいただきたいスポットです。

大和ハウス工業株式会社

加藤 勇人

大和ハウス工業株式会社の加藤勇人です。
建築系の大学を卒業し入社３年目の25歳です。
入社当時からコロナの影響を受け、本来予定されていた入社式・歓迎会などの行事も全て経験できず、勤務形態も入社から２週間出社した後に在宅勤務になりました。
当時は諸先輩方とコミュニケーションを取る機会が極端に少なく、苦労したのを覚えています。
今は未熟ながらも見積の拾い出しから値入までを一人で担当し、日々業務と一級建築士の取得に励んでいます。
プライベートでは旅行に行くことが好きです。直近２年では金沢・伊豆・下呂・愛媛・香川を訪れました。
少しお高い旅館に宿泊し、普段高くて躊躇ってしまうような食事や見ることのできない景色を見ることができるので、とてもリフレッシュになります。
今までは、まったりとした旅行を好んでいましたが、仕事で体を動かすことが無いので次の旅行からは健康も重視して、自然の中のアスレチックや登山などにも挑戦してみてみたいと思っています。

株式会社 日積サーベイ

川島 健矢

株式会社日積サーベイに入社して２年目の川島健矢です。
入社した当初は必要な知識が足りずに、日々アップデートされていく情報についていくことが難しく大変な日々でした。
入社してから現在まで、日々積算の知識を吸収し、まだまだ未熟ですが、一日一日を大切な学びの機会と捉えて精進し、早く一人前となれるように励んでいます。現在は構造を担当していますが、いずれは様々な担当の視点から物事を考え、マネジメントする力を養っていきたいと思います。
コロナの長期化によりアウトドアが盛んになっているこの頃、プライベートでは趣味でサイクリングをしています。休日には運動不足解消も兼ねて数十キロのロングライドや、気の向くままにツーリングをしています。
これからもコロナと向き合う日々が続くと思いますが、趣味と仕事を両立して、心身共にフレッシュな生活を送っていきたいと思います。

知のシリーズ 第10弾

知りたい！ 覗いてみたい！ 意匠設計者の頭の中

公益社団法人 日本建築積算協会 関西支部
事業講習委員会 委員長 東 泰紀

2022年3月18日、知のシリーズ第10弾として、意匠設計者をクローズアップした【知りたい！ 覗いてみたい！ 意匠設計者の頭の中】Web講習会を開催しました。

第1部では、(株)安井建築設計事務所の宮武様に、実際の案件を振り返りながら、意匠設計の楽しさ・奥深さ・苦労などを明るくユーモアたっぷりにお話いただきました。

第2部では、意匠設計者・構造設計者・積算技術者（建設会社・積算事務所）の4名でパネルディスカッションを行い、受講者の方や一般の方から事前に頂戴した多くのご意見をトークテーマにしました。当日は、時間の都合でごく一部のご紹介となりましたので、今回この場をお借りして、他のご意見もご紹介させていただこうと思います。

Q. お仕事をする上での【こだわり】や【大切にしていること】は？

- チームとして動くことが多く、客先と直接会う機会は少ないが、営業や設計から客先意向を聞き出し、しっかりとイメージしてコスト提案をすること。（福岡県・50代・積算）
- 意匠設計者の考えを達成してあげたいとの思いのなか、構造上、施工上、経済性を考慮して、構造を提案する。（大阪府・60代・構造設計）
- 積算は他の部門の方に比べても図面を見る量（件数）が多く、その分図面の完成度の違いもよくわかる。完成度の低いものに対して、改善点を示してあげること。数量・コストを算出するだけではないという事を意識している。（大阪府・30代・積算）
- 依頼主の要望を建築設計の専門家として叶えること。（兵庫県・60代・意匠設計）

Q. お仕事の【やりがい】とは？

- 積算した建物を実際に利用した際、自分の積算が役に立ったと思えた。（大阪府・30代・積算）
- お客様に「任せてよかった、ありがとう」と言っていただけたとき。（滋賀県・30代・意匠設計）
- 難易度の高い課題があり、苦労して解決した時。（京都府・30代・構造設計）
- 仕事を通して、依頼主にそして地域に貢献できた時。（兵庫県・60代・意匠設計）

Q. チームメンバーやお客様とのコミュニケーションをとる際に工夫していること、気を付けていることは？

- 相手の思いと自分の思いが100%一致することはないので、自分の常識や思い込みにとらわれないよう、知る努力と伝える努力を心掛けている。（兵庫県・50代・施工管理）
- 扱う式や数値が多いため、それを如何にして他社に伝えるか。理解しやすい言葉・イメージと簡潔な説明を意識している。（大阪府・20代・構造設計）

▶腑に落ちない点があれば、そのままにしておくのではなく議題に上げ、早い段階で、全体で同じ理解をできるように心掛けている。（大阪府・50代・積算）

Q. 仕事のONとOFFの切り替えは？

▶仕事を持ち帰らない。（兵庫県・50代・積算）

▶休みの日は仕事をしないと決める。（神奈川県・60代・積算）

▶自然に触れ合う。最近は果樹栽培にハマっております。（京都府・40代・意匠設計）

▶基本的に会社を出たら仕事の事は忘れたい。次の日の通勤電車の中で仕事モードに戻す。（大阪府・30代・積算）

▶外食にも行きづらくなったので、休日は家で時間をかけて料理をする。量も自分の好きなだけ作ることができる。（三重県・40代・施工管理）

▶体を動かし、少しでも汗をかく。陽の光を浴びる。深く大きく呼吸する。とりとめのない会話。美味しいものを食べる。昼寝する。ゆっくり風呂に入る。土に触れる。ちょっとした料理をつくる。ほんの少しだけ日本酒をいただく。（神奈川県・50代・積算）

Q. これから社会に出る方、社会に出て間もない方など、これから建築業界で活躍される若い世代の方々に、一言アドバイスをするなら？

▶建築積算がこの世に存在しなければ建設業界は今と違いもっと閉鎖的はものになっていたと思う。積算なくして建築なし。長くやればやるほどその面白さがわかるので是非この世界に飛び込んでみてほしい。（兵庫県・50代・積算）

▶とにかく失敗を恐れず、何事にもチャレンジして欲しい。勉強は学問だけではないので、いろいろなことに興味をもって探求してもらいたい。（東京都・60代・積算）

▶入社時には、社会人としてやっていけるか不安だったが、案外どうにでもなるもので、大切なのはコミュニケーション。仕事の技術や社会人としてのマナーは、頑張っていれば後からついてくる。心配しなくて大丈夫。（大阪府・20代・構造設計）

▶建築設計の仕事は、決して儲かる職能ではない。しかし、やりがいがあるのは経験者だから言える。（鹿児島県・50代・大学教員）

▶続けることによって、新しい発見や仕事の面白みを見つけられる事もあります。可能な限りやり続けてみるのもいいかと思う。（兵庫県・30代・積算）

▶「知っている」や「資格を持っている」では、ただの自己満足であり、世間において十分な担い手として通用しない。実体験に伴う喜怒哀楽の積み重ねが大事だ。自分ならではの技術を磨き上げ、自己の品格（人格）を高めよ。（大阪府・60代・積算）

ご紹介は以上となります。これでもまだ一部に過ぎませんが、頂戴したご意見を今回あらためて読み返してみて、今までの自分の中には無かった考えを知ることも多く、何か新しい選択肢が増えたような気もしました。

ご協力をいただいた皆様、本当に有難う御座いました。

賛助会員による建築知識向上

金属屋根について

ヨドコウ グループ
淀鋼商事株式会社 プロポーザル部 副部長 上田 珠三

Ⅰ 折 板

折板とは金属板をロール成型機により折り曲げ成型した金属屋根の代表的な屋根工法である。
折板の長さについては任意で製作できる。トラックで運搬できない長さの場合は、成型機・コイル・アンコイラー・切断機等を工事現場に持ち込んで、長尺屋根の成型をおこなう事も可能である。成型機を工事現場に持ち込んで成型する事を現場成型と言う。

折板の種類　代表的なものは下記3種類がある。

■重ね形　折板をタイトフレームの剣先ボルトに貫通させナット・座金・パッキンで締め付けて固定する工法。
折板に剣先ボルトを貫通させる為、折板に穴開け加工が必要になる。
小規模な建物や工場・倉庫の庇に使われている。

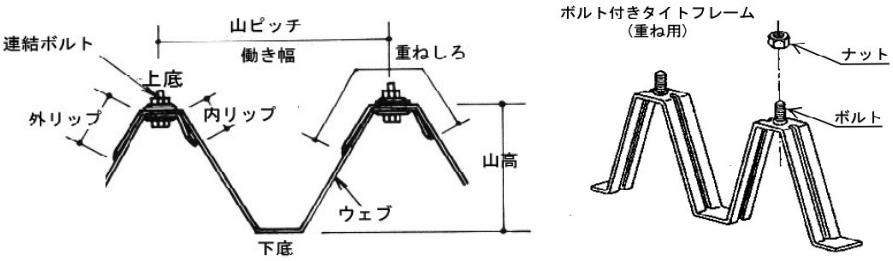

a. 重ね形

■はぜ締め形　折板とタイトフレームを固定金具で固定する工法。締め付け方法は締め機（電動シーマ）という機械を使いはぜと固定金具を締め付ける。施工性がよいことから工場、倉庫等の大型案件や長尺屋根に使われている。

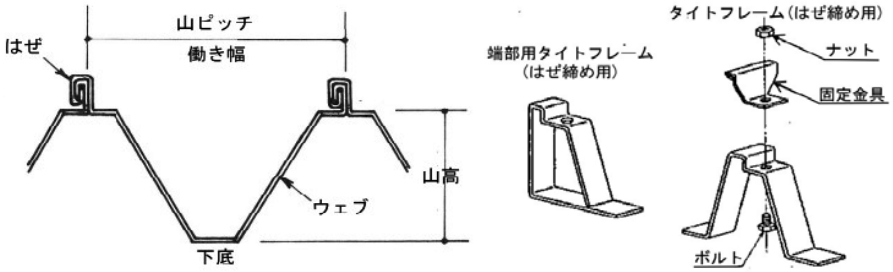

b. はぜ締め形

■かん合形　かん合形は締付部を固定金具やタイトフレームに踏み込んで金属板同士をロックさせていく方法。

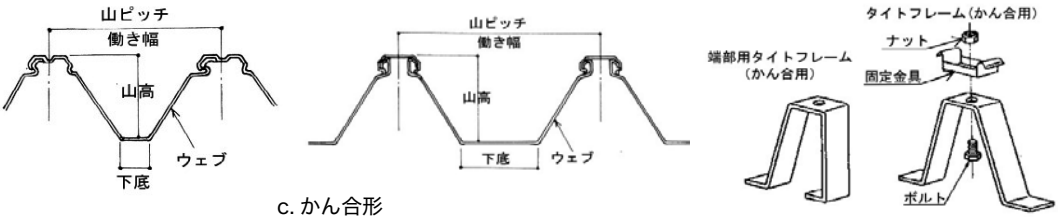

c. かん合形

*資料提供 一般社団法人 日本金属屋根協会様「金属屋根の施工と管理・鋼板製屋根構法標準 SSR2007」より

Ⅱ 部　　品

■標準部品

意匠性や防水等、他の機能を充足するための部品であり、面戸（軒先用・止水用）、エプロン、軒先フレーム等がある。棟包み・けらば包み・雨押え（水切り）等は現場合せで製作する。

■ビス・ファスナー類

屋根葺き材や上記部品を固着・接合するために用いられるもので、ボルト・ナット、リベット、セルフドリリングビス、接着剤などがある。ワンサイドボルトのようにファスナーでありながら部品として扱われるものもある。

折板に使用する部品

部品名	使用箇所・機能	使用する折板	備考
固定ボルト	タイトフレームと折板の固定	重ね	山高160mm未満はM8以上
緊結ボルト	折板相互の綴り合わせ	重ね	山高160mm以上はM10以上
ワンサイドボルト	折板相互の綴り合わせ	重ね	ナット・座金・パッキン併用
タイトフレーム	折板と梁または母屋との接合	重ね、はぜ、嵌合	タイトフレームの厚さは2.3mm以上、耐力は、引張で折板の3倍以上、圧縮で2.5倍以上、めっき厚にも注意
断熱金具	二重折板で上下の折板をつなぐ	二重折板	
固定金具（吊子）	タイトフレームと折板の接合	はぜ	
固定金具	タイトフレームと折板の接合	嵌合	
妻アングル	ケラバ端部の折板の断面変形防止	重ね、はぜ、嵌合	
軒先面戸	折板と外壁上部の空間の塞ぎ	重ね、はぜ、嵌合	
水切面戸	軒先面戸と水切りを合わせたもの	重ね、はぜ、嵌合	
止面戸（水上面戸）	棟、水切りなど折板端部の断面の塞ぎ	重ね、はぜ、嵌合	
エプロン（棟面戸）	棟包み及び水切りに併用	重ね、はぜ、嵌合	
軒先（化粧）フレーム	軒先先端部の装飾	重ね、はぜ、嵌合	
棟包み	棟納め	重ね、はぜ、嵌合	図4参照現場加工品
けらば包み	けらば側の壁面との納め	重ね、はぜ、嵌合	図3参照現場加工品
雨押え（水切）	折板と壁面の雨仕舞	重ね、はぜ、嵌合	図2参照現場加工品

図１ 水上納め例

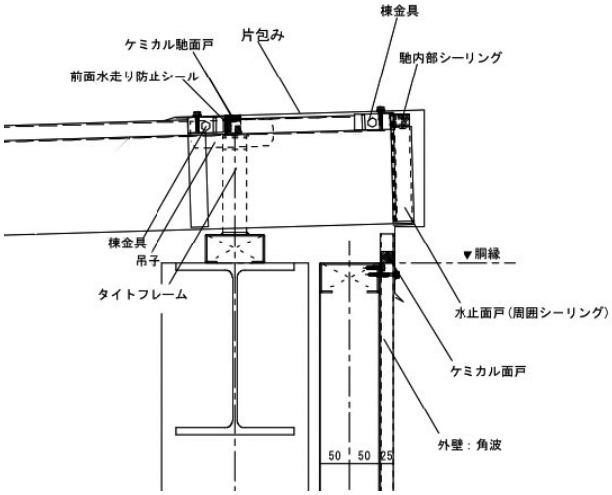

図２ 水上・壁納め例

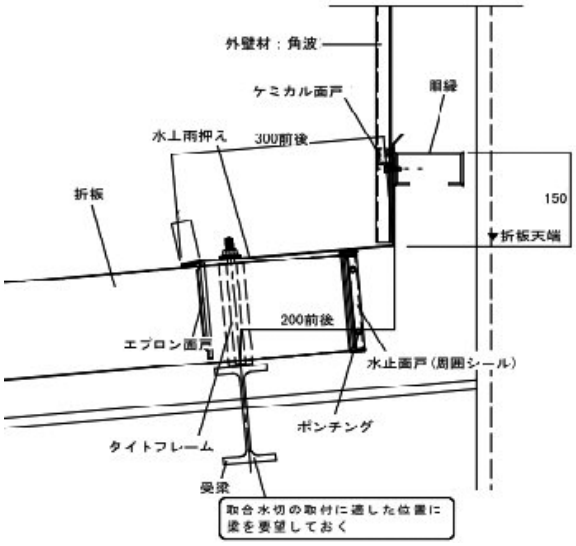

*資料提供 一般社団法人 日本金属屋根協会様「金属屋根の施工と管理」より

図３ けらば納め例

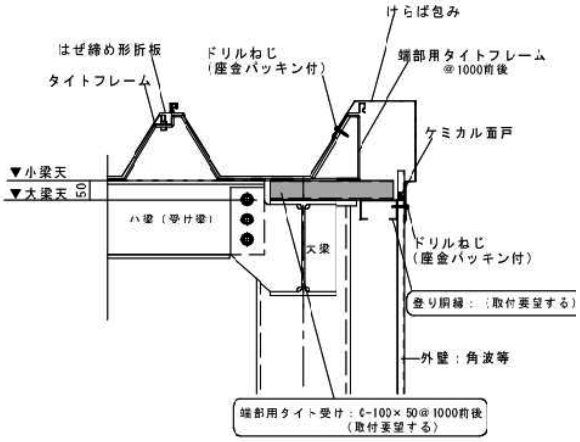

図４ 棟納め例

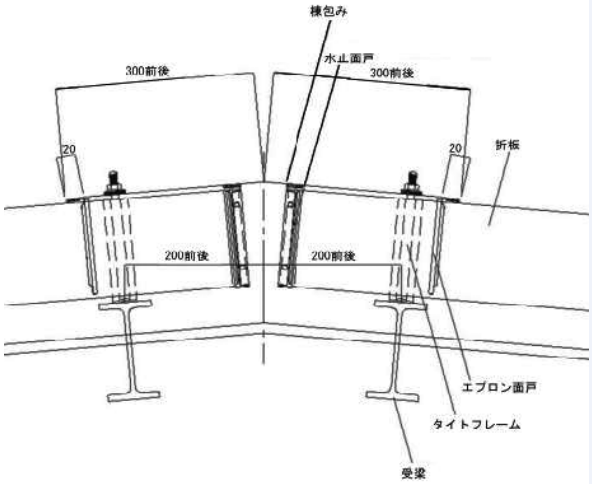

*資料提供 一般社団法人 日本金属屋根協会様「金属屋根の施工と管理」より

■主要部品使用箇所

はぜ形

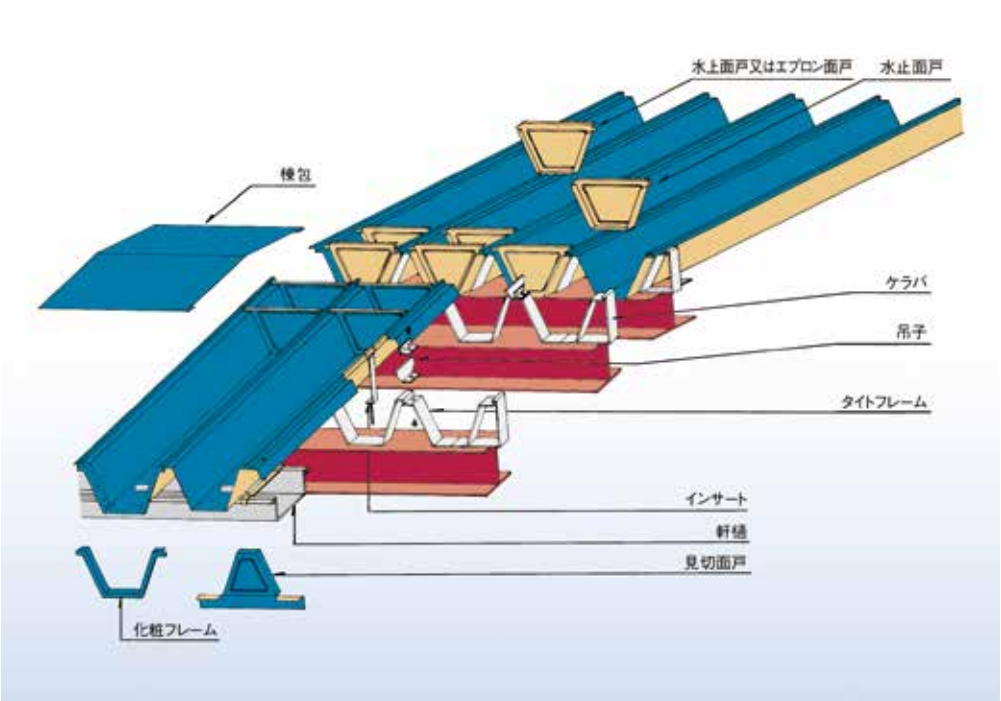

重ね形

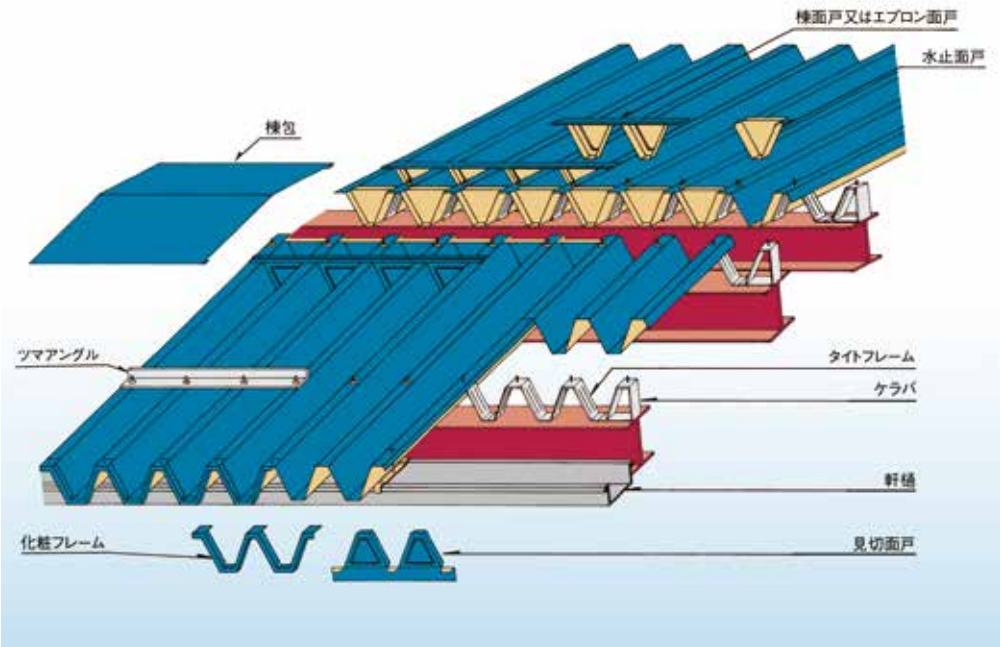

Ⅲ 金属板の加工・成型

■金属板の加工

金属板の加工設備には、屋根・壁材の加工を行うものと、付随する水切りや棟・けらばなどの役物加工を行うものがある。屋根・壁材はロール成型機で役物はシャー、ベンダー、プレスなどで加工する。

ロール成型加工は屋根・壁の長尺金属板の成型に用いられ、屋根材については100mを超える長さの製品の加工も行われている。成型場所は工場成型と現場成型に分けられるが、工場成型は輸送などの制限から、製品長さは15m以下が多く、それを超える大型建築物の屋根は現場成型となる。成型機は工場で用いるものと現場で用いるものは基本的に同じ構成になっている。しかし、現場成型は成型場所にさまざまな制約があり、できるだけコンパクトな構成になっている。

通常設備は、アンコイラー、切断機、成型機及び断熱材貼り機等で構成される。また、裏貼り材（断熱材）は金属板に先貼りしたものを成形するか、同時成型できない厚物の断熱材は成型後、手貼りすることになる。

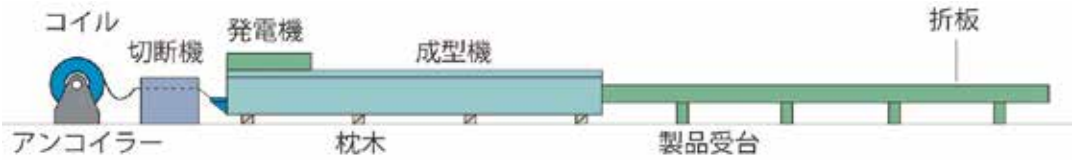

折板成形ラインの例

■ロール成型機

ロール成型機は、現場成型用と工場成型用に分けられる。工場成型用の成型機は、ロール段数、ロールピッチ、重量、付帯設備などに制約が少なく、管理もしやすい。これに対して現場成型は、成型機本体の運搬に伴う大きさ、重量面の制約が加わるうえに屋外、不安定な電源設備など過酷な条件下での作業となり、良品を得るためには機械・作業環境の整備が必要となる。

ロール成型機は、加工する成型板の断面形状により、ロールコマの大きさ・形状、ロールコマ段数が異なる。ロール成型では、加工される金属板に折り曲げながら引っ張られるようなストレスがかかるため、歪や傷が発生しやすい。これを防ぐにはロールコマ段数を多くし、1段当りの折り曲げ角度を小さく（1°25`程度）することが望ましい。通常成型機の段数は少ないもので7～8段、多いもので20～25段程度である。

段数が多いほうが成型板の寸法精度はよくなるが、先に述べたように成型機本体の大きさ・重量は制約を受けることが多く、ギリギリの設計が行われている。

折板ロール成型機の仕様例

原板幅	914mm
板　厚	0.6mm ～ 1.0mm
ロール段数	16 段
ロール表面仕上	S45C　硬質クロムめっき
シャフト径	75mm Ø S45C
モーター	7.5kw　4P
成形速度	20m/min
寸　法	L12m×W1.3m×H1.0m
重　量	9 ～ 10 t

*資料提供 一般社団法人 日本金属屋根協会様「金属屋根の施工と管理」より

Ⅳ 現 場 成 型

トラックで運搬できない長さの場合は、成型機・切断機・アンコイラー・コイル等を工事現場に持ち込んで折板の成型をおこなう。現場成型には**地上成型とステージ成型**の2通りの成型方法がある。

■地上成型

成型機、切断機、アンコイラー等を設置するスペースと折板の長さ＋αのスペースが必要になる他、コイルをアンコイラーに掛けるレッカー、折板を荷揚げするクレーン、発電機やコイル置場などのスペースも必要になる。

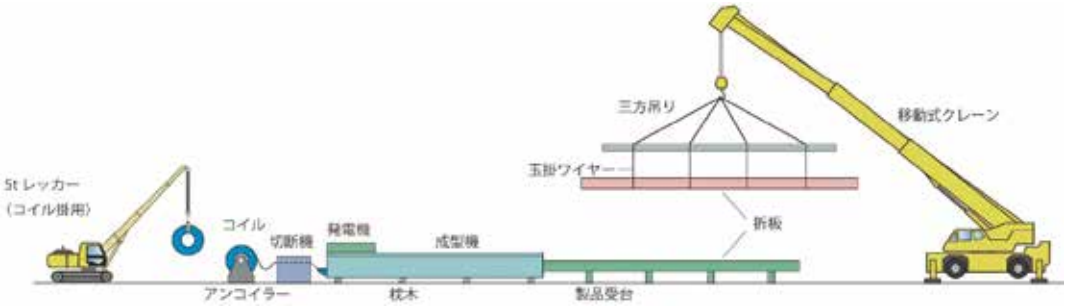

【現場成型の流れ】

1. 成型機・その他機材搬入

2. アンコイラー・切断機・成型機設置

3. コイル設置

4. 成型開始

5. 成型完了

6. 折板揚重

7. 折板位置決め

8. 折板取付

■ステージ成型

長尺屋根の成型や地上成型に必要な成型スペースが確保できない場合、折板の長さ方向にステージを組み地上成型と同じ要領で成型機等を設置し屋根を成型する。成型された折板は建物側に出てくるため荷揚げ用重機は必要ないがコイルを掛けるレッカー、発電機やコイル置場等のスペースは必要になる。

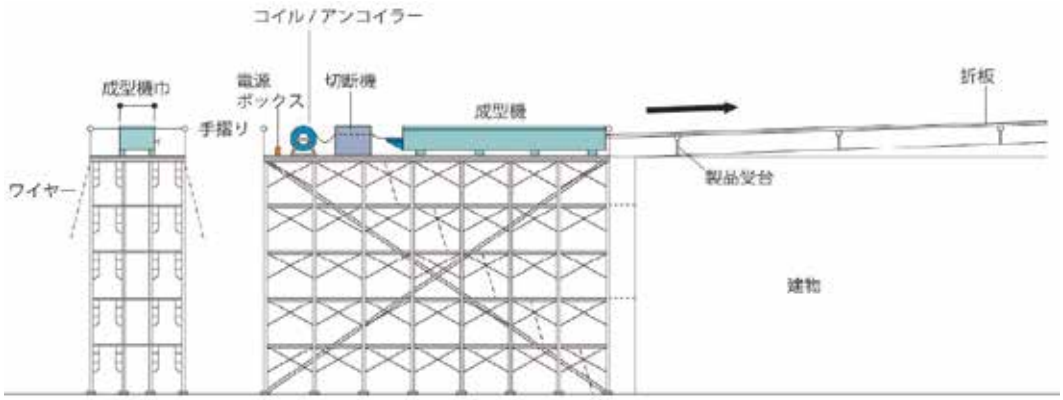

ステージ成型　1. 架台

ステージ成型　2. 成型機揚重

ステージ成型　3. 成型機設置

ステージ成型　4. 成型開始

ヨドコウ ホームページ
URL:https://www.yodoko.co.jp/

第76回積友会ゴルフコンペのご報告

第76回幹事　宮川　明夫
更谷　　優

恒例の積友会ゴルフコンペが、コロナ禍の影響で、2年半ぶりに令和4年4月16日(土)にワールドカントリーゴルフクラブにて行われました。

爽やかな春空のもと、4組13名、和気あいあいと親交を深めながらプレーを楽しんでおられました。結果は、塩月氏がグロス100 ネット75の素晴らしいスコアで優勝されました。

昭和57年にスタートしました積友会、残念ながらコロナ禍の為、4回中断しましたが、今回無事に再開することが出来、和やかに賛助会員の方も駆けつけて頂き盛り上がりました。

是非、会員・賛助会員の皆様方におかれましては初参加も大歓迎ですので、気軽にご参加の程お願い申し上げます。

次回幹事は、塩月様　三谷様で、令和4年10月15日(土)開催予定です。多数のご参加をお待ち申し上げます。

第76回積友会成績	
優　　勝	塩月　逸男 様
準　優　勝	梶原　利文 様
第　3　位	宮川　明夫 様
B　B　賞	三谷　　崇 様
ベストG賞	宮川　明夫 様
ドラコン賞	佐田元敏和 様
〃	藤田　貴司 様
ニヤピン賞	塩月　逸男 様
〃	佐田元敏和 様

右：優勝　塩月 逸男氏 / 左：会長　植野 知雄氏

スタート前　参加者4組13人の皆さま

賛助会員名簿

（2022年５月現在）

会　社　名	住　　所	電話番号
太陽工業株式会社	大阪市淀川区木川東4–8–4	06–6306–3080
TOMOデータサービス株式会社	大阪市北区天神橋7–5–23 渋谷ビル	06–6351–8452
小松ウオール工業株式会社　和歌山支店	和歌山市岩橋字宮ノ段997番1	073–473–7811
株式会社後工務店	西牟婁郡上富田町生馬567–1	0739–47–0257
協栄産業株式会社	大阪市福島区福島3–14–24 福島阪神ビルディング 11階	06–6451–9781
サンスチール株式会社	大阪市北区天満3–12–17	06–6881–5552
株式会社バル・システム	大阪市中央区大手前1–4–12 大阪天満橋ビル 8階	06–6946–0622
東洋シヤッター株式会社　大阪ビル建支店	大阪市淀川区田川北3–2–4	06–6300–3081
株式会社カルテック	大阪市中央区北浜1–5–5	06–6222–3200
淀鋼商事株式会社	大阪市中央区南本町4–1–1 ヨドコウビル 5F	06–6241–7231
株式会社太陽建設	東大阪市若江西新町1丁目4–31	06–6724–2701
三和タジマ株式会社　大阪支店	大阪市中央区北久宝寺町3丁目5–12 御堂筋本町アーバンビル 5階	06–6657–6116
株式会社熊谷組　関西支店	大阪市西区靱本町1–11–7	06–6225–2438
文化シヤッター株式会社	大阪市中央区南船場2–11–26 大阪BXビル 5階	06–6244–1546
フジモリ産業株式会社	大阪市中央区道修町4–4–10 KDX小林道修町ビル 4F	06–6228–3861
株式会社日積サーベイ	大阪市中央区大手前1–4–12 大阪天満橋ビル 8F	06–6944–2755
株式会社縁　大阪事務所	大阪市中央区安土町3–4–5	06–6264–8210
株式会社ベルテック	大阪市西成区千本中2丁目12–20	06–6651–9200
株式会社三木組	大阪市淀川区十三元今里1–2–2	06–6308–3961
ジェイアール西日本コンサルタンツ株式会社	大阪市淀川区西中島5–4–20 中央ビル 9F	06–6303–1064
日本国土開発株式会社　西日本建築事業部	大阪市淀川区西中島5–5–15	06–6306–6595
株式会社ノバック　大阪支店	大阪市北区梅田1–1–3–3100号 大阪駅前第三ビル 31階	06–4798–8053
ヒデイ建設株式会社	岸和田市土生町７丁目13–8	072–426–5519
大末建設株式会社　大阪本店	大阪市中央区久太郎町2-5-28 久太郎町恒和ビル 5階	06–6121–7320

暑中お見舞い申し上げます 2022年

（順不同）

株式会社 アイ積算

代表取締役 三谷 崇

〒541-0048 大阪市中央区瓦町2－1－13
がんすいビル
TEL 06(6201)5301㈹
FAX 06(6201)5305

株式会社 青山建築積算事務所

代表取締役 青山幸夫

〒550-0004 大阪市西区靱本町1丁目6番10号
(本町西井ビル)
TEL 06(6443)0430
FAX 06(6444)2815

株式会社 エーアンドディー設計企画

代表取締役
山田正人

神戸市中央区下山手通4-6-13(〒650-0011)
エクセル山手6階
TEL. 078－391－7038㈹
FAX. 078－391－7068
E-mail：ad.office@ad-sk.co.jp

有限会社 エース積算

代表取締役 水野勝己

〒550-0004 大阪市西区靱本町1－4－8
本町KAZビル
TEL (06)6459－4851
FAX (06)6459－4852

建築コスト管理・積算・BIM(モデリング/積算データ移行)・人材紹介(技術者)

ESTEM

一級建築士事務所
株式会社 エステム建築事務所
代表取締役 斉藤 裕亮

東京	〒101-0054 東京都千代田区神田錦町3-1オームビル 6F	Tel:(03)5244-5961
浜松	〒430-0928 静岡県浜松市中区板屋町110-5 12F	Tel:(053)450-5106
名古屋	〒460-0003 名古屋市中区錦1-20-25 4F	Tel:(052)212-9280
本社	〒541-0047 大阪市中央区淡路町1-6-9 9F	Tel:(06)6220-1901

(厚生労働大臣許可：27-ユ-302259)

大阪府建築家協同組合

理事長 中村武嗣

安全と安心の街づくりを目指し、建築家同士の共同購買事業や
調査、研究及び教育情報事業、福利厚生事業を行っています。

〒540-0011 大阪市中央区農人橋2-1-10大阪建築会館3階
電話06(6942)0887 FAX06(6942)5660

http://oac1962.jp/

公益社団法人 大阪府建築士会

会長 岡本 森廣

〒540-0012 大阪市中央区谷町3－1－17
(高田屋大手前ビル)
TEL (06)6947－1961
FAX (06)6943－7103

OOKITA

株式会社 大北積算

代表取締役 浦 晴美

一般社団法人 日本建築積算事務所協会会員
〒542-0082 大阪府大阪市中央区島之内1-19-3 クレディ長堀橋ビル
TEL (06)6251-5921・FAX (06)6251-5868
URL https://www.ookita-sekisan.co.jp

100年をつくる会社

鹿島

本社：東京都港区元赤坂1-3-1 〒107-8388

https://www.kajima.co.jp/

株式会社 寿建築積算事務所

代表取締役 植野知雄

〒542-0083 大阪市中央区東心斎橋1-16-29
(つるのすビル)
TEL 06(6244)1561
FAX 06(6245)8635

暑中お見舞い申し上げます 2022年

（順不同）

後藤平建築事務所

〒520-3043 滋賀県栗東市林73番地
phone.077-552-3940　fax.077-552-4300
taira@gototaira.com

シュアー積算設計株式会社

代表取締役　下　農　　均

〒550-0015　大阪市西区南堀江1-18-27
四ツ橋セントラルハイツ308
ＴＥＬ（06）6534-0300
ＦＡＸ（06）6534-0308

SHOWA SEKKEI

株式会社　昭和設計

代表取締役社長　梶 山 卓 二

〒531-0072大阪市北区豊崎4-12-10 昭和設計大阪ビル
URL http://www.showa-sekkei.co.jp
電話06(7174)8787 FAX06(7174)8788

建築・土木・インテリア・空間デザイン・ガーデンデザイン　ものづくりをめざす学生たちへ

ガツン！と学べ。
ガツン！と遊べ。
ガツン！と動け。

学校法人　修成学園
修成建設専門学校
一級建築士受験資格認定校

0120-446-456 http://www.syusei.ac.jp/
〒555-0032 大阪市西淀川区大和田5-19-30
TEL:06-6474-1644(代)

コストプランニングのベストパートナー

株式会社スクエア積算ラボ

代表取締役　宮 野　　潔

【本　　社】
〒532-0011 大阪市淀川区西中島5丁目7-17 ビジネスVIP第2新大阪602
TEL 06-6195-8375　FAX 06-6195-8376
【UTUBO OFFICE】
〒550-0004 大阪市西区靭本町1丁目13-16 川越靭ビル6Ｆ
TEL 06-6486-9596　FAX 06-6486-9597

代表取締役　田中　優

SEKI　有限会社　積 建築工務

〒530-0022　大阪市北区浪花町12番24号　赤坂天六ビル
TEL:06-6147-8146　FAX:06-6147-8147

株式会社 綜合積算

http://www.sogo-sekisan.co.jp

代表取締役 会長　宮 川 明 夫
代表取締役 社長　宮 川　　剛

SOGO

本社／大阪　〒530-0044 大阪市北区東天満１丁目11番19号デュプロビル
TEL 06-6351-3466(代) FAX 06-6351-3870
東京事務所　〒103-0004 東京都中央区東日本橋1-1-7野村不動産東日本橋ビル
TEL 03-5687-7888(代) FAX 03-5687-7118

株式会社 大建設計

代表取締役社長　菅 野 尚 教
取締役執行役員 大阪事務所長　前 田 幸 宏

http://www.daiken-sekkei.co.jp
〒550-0003　大阪府大阪市西区京町堀 1-13-20　大建設計大阪ビル
TEL. 06-6449-6800
FAX. 06-6449-6829
東京・大阪・名古屋・九州・札幌・東北・広島・北九州・沖縄
静岡・横浜・京都・松山・徳島・国際・プラント・医療

髙 積 算 株 式 会 社

代表取締役　佐田元 敏和
副代表取締役　小 谷 靖 弘

一般社団法人 日本建築積算事務所協会会員
〒530-0041 大阪府大阪市北区天神橋1-6-6 AXIS201
TEL 06-6356-0162　FAX 06-6356-0262
http://www.taka-qs.co.jp

想いをかたちに 未来へつなぐ

TAKENAKA

竹中工務店

〒541-0053 大阪市中央区本町 4-1-13 tel: 06-6252-1201
〒136-0075 東京都江東区新砂 1-1-1　tel: 03-6810-5000

暑中お見舞い申し上げます 2022年

（順不同）

中和のマスクケース

10枚から製作承ります

いつも携帯したいマスクを、
オリジナルデザインの
マスクケースで。

ネットショップ営業中！ http://chuwa.shop-pro.jp/

CHUWA 中和印刷紙器株式会社

〒640-8225 和歌山市久保丁4丁目53 TEL.(073)431-4411 FAX.(073)431-8188

東畑建築事務所
TOHATA ARCHITECTS & ENGINEERS, INC.

代表取締役社長 President, Representative Director
米井 寛 Yutaka Yonei

NAITO ARCHITECTS 株式会社 内藤建築事務所

代表取締役社長 川本雄三

本社 京都市左京区田中大堰町182番地 TEL:075-781-4111(代) FAX:075-701-2423
東京 名古屋 京滋 大阪 広島 九州
http://www.naito-archi.co.jp

株式会社 中野積算 大阪支社

大阪支社長 河上剛士

〒541-0047 大阪市中央区淡路町1-6-9 堺筋サテライトビル5F
TEL 06(7711)5605
FAX 06(7711)5607
☎ 03(3392)6121

本社 〒167-0051 東京都杉並区荻窪5-13-7
支社 名古屋・仙台・札幌事務所・新潟事務所

建設通信新聞

日刊建設通信新聞社

建設産業の総合メディアNo.1

本社 〒101-0054 東京都千代田区神田錦町3-13-7
TEL (03)3259-8711
関西支社 〒540-0026 大阪市中央区内本町1-3-5
TEL (06)6944-9191㈹

NIKKEN
EXPERIENCE, INTEGRATED
日建設計

代表取締役社長 大松 敦

コストコンサルタント 建築積算・概算 建築積算システム開発
NISSEKI SURVEY
株式会社 日積サーベイ

代表取締役(会長) 生島宣幸
代表取締役(代表) 清水達広

〒540-0008
本社/大阪市中央区大手前1丁目4番12号 大阪天満橋ビル8F
TEL 06-6944-2755 FAX 06-6944-2390
〒104-0033
東京オフィス/東京都中央区新川1丁目22番4号 新川ニッテイアネックス
TEL 03-6822-9244 FAX 03-3206-7112
URL http://www.nisseki-survey.co.jp

NOBI

構造設計・耐震診断・大規模木造建築物設計
免震構造設計・PC構造設計/監理

株式会社 伸構造事務所

代表取締役会長 中本 明
取締役社長 中本 篤

本社 〒639-0225 奈良県香芝市瓦口2166番地
TEL：0745-71-2200 FAX：0745-71-2311
HP：http://www.nobiso.jp MAIL：info@nobiso.jp

Higashi 株式会社東建築積算士事務所
一級建築士事務所

代表取締役 東泰紀

〒530-0043 大阪市北区天満2丁目1番10号 DoDoビル
TEL (06)6358-8872 FAX (06)6358-8049
https://www.higashi-sekisan.com

FUJITA Daiwa House Group
株式会社フジタ
大阪支店

上席執行役員支店長 伏島豊太

TEL 06−6348−4510（代表）

暑中お見舞い申し上げます 2022年

（順不同）

コストエンジニアリング＆コンサルタント
株式会社 二 葉 積 算

大阪支社 支社長 堤 忠 正

〒550-0005 大阪市西区西本町１丁目15番６号(西本町ビル)
TEL 06(6531)3088㈹ FAX 06(6531)3018
URL http://www.futaba-sekisan.co.jp
本社/東京 支社/東京・名古屋・広島・福岡・札幌

株式会社 Ben建築積算室

代表取締役 西村克也

〒530-0002 大阪市北区曽根崎新地2-6-23
MF桜橋ビル３Ｆ
tel 06-6344-8616 fax 06-6344-8617

つくって終わりじゃない、
未来につながる「ものづくり」を目指しています。

心と技術で明日を築く
村本建設株式会社
本社／〒543-0002 大阪市天王寺区上汐4-5-26 TEL:06-6772-8201
URL:http://www.muramoto.co.jp/

安井建築設計事務所

代表取締役社長 佐野吉彦
www.yasui-archi.co.jp

TSUGU
建築積算・情報処理コンサルタント
株式会社 ツグ積算エンジニアリング

代表取締役 矢作 勉

〒540-0023 大阪市中央区北新町４番１号（太田ビル）
ＴＥＬ（06）6949-1560 ＦＡＸ（06）6949-1670

FUJI PLANNING CORPORATION

代表取締役 藤田 貴司 一級建築士
株式会社フジ設計

和歌山県和歌山市北ノ新地東ノ丁1番地
TEL 073-499-6727 FAX 073-499-6728

有限会社 元 積 算

代表取締役 木 村 幸 信

〒530-0046 大阪市北区菅原町5番3号 大宝中之島ビル7F
TEL：06-6316-5527 FAX：06-6316-5541
E-mail：gensekisan@par.odn.ne.jp

暑中お見舞い申し上げます 2022年

（順不同）

代表取締役

今 田　晴 久

HARUHISA　IMADA

株式会社 CORE·CUBE

〒553-0001
大阪市福島区海老江5丁目2-2 大拓ビル5
TEL. 06-6225-7530　FAX. 06-6225-7531
mobile. 090-7963-5436
e-mail. h-imada@corecube.co.jp
https://www.corecube.co.jp/

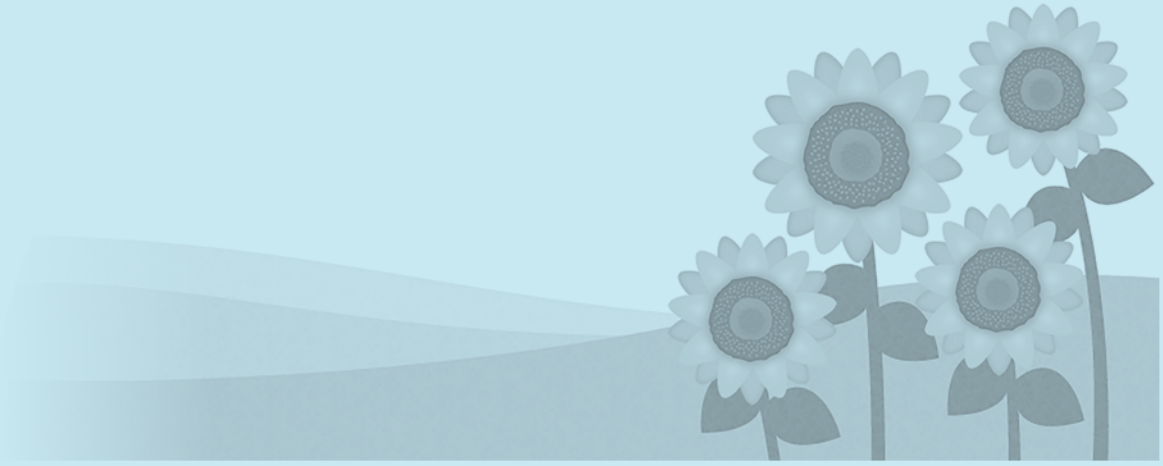

設計変更事例をわかりやすく解説！ 契約制度を理解して適切な設計変更を行うための１冊！

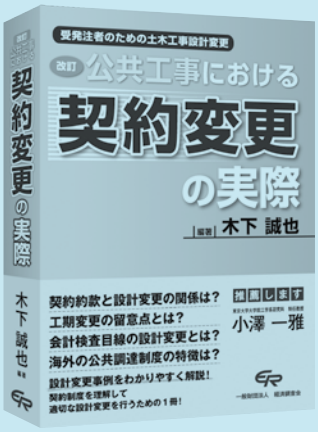

改訂 公共工事における 契約変更の実際

受発注者のための設計変更と工期設定

木下 誠也 編著

令和4年5月発刊

A5判 442頁 定価4,950円（本体4,500円+税）

- ◆ 契約約款と設計変更の関係は？
- ◆ 会計検査目線の設計変更とは？
- ◆ 工期変更の留意点とは？
- ◆ 海外の公共調達制度の特徴とは？

主要目次

1章 公共工事の契約と設計変更
1.1 公共工事の契約
1.2 設計変更の重要性
1.3 公共工事の契約規定

2章 設計変更の方法と条件明示
2.1 設計変更と契約約款
2.2 賃金又は物価の変動に基づく請負代金額の変更（スライド条項）
2.3 設計変更の円滑化に向けた取組み
2.4 施工条件の明示

3章 設計変更の事例
3.1 発注者・設計者を取り巻く環境の変化
3.2 設計変更・契約変更の事例
3.3 設計変更に関する質問と解説

4章 建設生産システムの生産性向上に向けた取組み
4.1 品質の確保と建設生産システムの向上に向けた課題
4.2 入札契約段階における取組み
4.3 施工段階における取組み
4.4 総価契約単価合意方式（精算段階における取組み）

5章 工期の設定
5.1 工期に関する基礎知識
5.2 工期の変更に関する基礎知識
5.3 工期に影響を及ぼす協議・届け出
5.4 工程遅延リスクの管理
5.5 出来高管理
5.6 工期変更を伴う設計変更事例

6章 設計変更と会計検査
6.1 近年の工事に対する会計検査の特徴
6.2 指摘事例からみた設計変更に対する考え方
6.3 建設業界の構造とその役割
6.4 品確法遵守の重要性

7章 海外公共工事の積算と契約の変更
7.1 米国における公共工事の積算
7.2 米国における公共工事契約の変更
7.3 スイス等における公共調達制度
7.4 公共工事の紛争事例

内容見本

※一部抜粋

3.2 設計変更・契約変更の事例

【事例 18 大都市における鋼製歩行者デッキの設計変更】

5.2 工期の変更に関する基礎知識

工期の変更に関して、様々な基礎知識を理解した上で、受発注者共に協議を行うことが望まれる。従前は、変更に関わる協議は根回しや精神論が先行し、「結果良ければ、全て良し」という風潮があった。しかし、企業内会計法が整備され、また、入札契約制度が指名競争から一般競争へ変化する中で、「結果

6.2 指摘事例からみた設計変更に対する考え方

6.2.1 指摘事例の分類

7.3 スイス等における公共調達制度

スイス連邦（以下、「スイス」という）は、1人当たりの名目 GDP、建設業の労働者1人当たりの建設業 GDP ともにわが国と比べ約2倍高く、スイス国中でも建設業の労働条件は他産業と比べて良好な状況にある。こうした差が生じる

● お申し込み・お問い合わせは ●
一般財団法人 経済調査会 関西支部 〒541-0042 大阪市中央区今橋4-4-7 京阪神淀屋橋ビル8階
TEL 06(6233)2020 FAX 06(6233)2011

詳細・無料体験版・ご購入はこちら！ BookけんせつPlaza 検索

FAX:06－6253－1524
公益社団法人日本建築積算協会書籍
購入申込用紙

※注文冊数欄に冊数、下記書籍購入申込書に必要事項をご記入の上、FAXでお申込ください。

		注文冊数	販売価格（税込）	数量割引価格		資格割引価格／冊		資格＋数量割引	
			定価／冊	冊数基準	販売価格／冊	有資格者	会員	冊数基準	販売価格／冊
1	新☆建築コスト管理士ガイドブック		5,300円	10冊以上	5,000円	5,000円	4,800円	10冊以上	4,500円
2	建築積算士ガイドブック		5,200円	10冊以上	4,900円	4,900円	4,700円	10冊以上	4,400円
3	上記１＋２セット価格		10,000円	—	—	9,500円	9,000円	10冊以上	8,500円
4	建築積算（別冊共）		2,100円	20冊以上 50冊以上	1,900円 1,700円	—	—	—	—
5	鉄骨工事ガイドブック		4,100円	10冊以上	3,900円	3,900円	3,700円	10冊以上	3,500円
6	建築改修工事の積算		5,200円	10冊以上	4,900円	4,900円	4,700円	10冊以上	4,400円
7	建築プロジェクトにおけるコストマネジメントと概算		4,100円	10冊以上	3,900円	3,900円	3,700円	10冊以上	3,500円
8	建築技術者のための原価管理ガイドブック		2,500円	10冊以上	2,400円	2,400円	2,200円	10冊以上	2,100円
9	プロの引き出し　その１		3,300円	10冊以上	3,100円	3,100円	3,000円	10冊以上	2,800円
10	プロの引き出し　その２		3,300円	10冊以上	3,100円	3,100円	3,000円	10冊以上	2,800円
11	中大規模木造建築のコストマネジメント・ガイドブック		4,800円	10冊以上	4,600円	4,600円	4,400円	10冊以上	4,200円
12	建築数量積算基準・同解説		4,400円	—	—	—	—	—	—
13	建築工事内訳書 標準書式・同解説		5,060円	—	—	—	—	—	—

● その他書籍等についての購入に関しては、当協会本部事務局までお問い合わせください。TEL:03－3453－9591

ご注文された書籍と共にご請求書を同封します。（ご請求金額は別途送料を合算した金額となります）

書籍購入申込書 ：上記の冊数を注文します。				
ご注文者名（ご請求先）	法人	法人名		
		担当者名		担当部署
	個人			
ご注文者種別 （右の□にレ点を付けてください。） 資格割引適用の場合は右記必須です。	□ 会員（個人・賛助）		登録番号	
	□ 建築コスト管理士		登録番号	
	□ 建築積算士		登録番号	
	□ 建築積算士補		登録番号	
	□ 一般			
書籍送付先	〒		TEL:	
			FAX:	

ー事務局だより ー

暑中お見舞い申し上げます。

関西支部会員並びに賛助会員の皆様には、日ごろより支部の活動にご理解とご支援、ご協力をいただき、誠にありがとうございます。厚く御礼を申し上げます。

わたくし事で恐縮です。

青春時代とは17歳から22歳だと考えます。これはもちろん自論ですが。僕は1954年（昭和29年）生まれです。1971年頃から1976年頃までです。音楽が好きでした。洋楽、ロック、フォークソングなど。

そんな中で、ジョンデンバーの歌で *"Sunshine on my shoulders makes me happy."* というのがあります。

「背中から太陽の光を浴びると、とても幸せな気分になる」という意味です。

3月の下旬から4月の上旬にかけて、太陽のぬくもりが恋しいころ、この歌詞が今でも頭の中にたびたび現れます。とても印象深い歌詞とメロディーです。

18歳の時、親父がなくなりました。ジョンレノンを知ったのもこのころです。僕の人生の方向を与えてくれた先生たち、親父、ジョンレノン、アインシュタインなど。

懐かしい青春時代、今でも心の片隅に現れます。社会や未来に希望を抱いていたあの頃、ところが、高校一年生の夏休み前、授業の内容に失望しました、大学受験のための授業ばかりだと感じました。それ以後、授業はほとんど聞いていませんでした。面白くなく、高校生らしい本当の授業は体育の授業だけだと思いました、体育とクラブ活動（器械体操部）だけは一生懸命やりました、有意義だと感じました。ただ、教科の中にも興味深いものはたくさんありました、数学、物理、生物、古典、現代文、興味のあるものは自分で勉強しました。勉強とは教育とは何なのかと考えていました。結局大学には行けませんでした。

僕は、当時から社会に適応していなかったのだと思います。

1970年に大阪万博がありました、2025年にも大阪万博があります。

家族や、友達は何回も見に行っていました、僕は1回も行きませんでした。

人間が作ったものに興味がなかったからです。自然が作ったものには大変興味がありました、昆虫などを見ているととんでもなくすごいと思いました。

（事務局 / 塩谷正憲）

ー編　集　後　記ー

暑中お見舞い申し上げます。

短い新緑の季節が過ぎ、十分梅雨の時期も感じることなく、暑い季節が訪れました。

気象庁の予報では6月28日頃梅雨明けとされています。確定値ではないので、夏を過ぎたあたりに確定されるようなものなのかもしれませんが、例年よりも21日早い梅雨明けとのことです。

梅雨があまりにも早く開けたので、琵琶湖など貯水量の心配をしていたところ、台風が近畿地方に来るということで、ひとまず貯水量の心配もしなくてよさそうです。

台風が着た際に心配となる盛土した地域のデータ等が、タイムリーにテレビで報道されています。

リスクをできるだけ広報し、多くの人で知恵をしぼり、万全を期して対応しようということなのだと思っています。

建築業界でも他の業界に後れを取らず、物価上昇での混乱が起きています。また、昨年10月から施行された、「脱炭素社会の実現に資する等のための建築物等における木材の利用の促進に関する法律」が施行され、木材関連の建築物に対する技術者の育成についても一層求められることとなっています。

今後とも、（公社）日本建築積算協会の活動へのご理解やご助言など、ご協力賜りますよう宜しくお願い致します。

HILAU No.86

編　集：広報委員会（地域委員会）
佐藤・井関・碇・鵜尾・小原・小柳・
斉藤・千田・東・渕上・森田
（藤田・中本・山田・後藤・道家）

発行所：公益社団法人 日本建築積算協会 関西支部
〒542-0083　大阪市中央区東心斎橋1-3-10
TEL 06-6253-1523　FAX 06-6253-1524

印　刷：中和印刷紙器株式会社

表　紙：碇 雅樹

― 事務局一覧表 ―

（本　　部）	〒105-0014 東京都港区芝3-16-12	サンライズ三田ビル3階	TEL.03-3453-9591 FAX.03-3453-9597
（北海道支部）	〒060-0062 札幌市中央区南2条西6-14	大友ビル8階	TEL.011-206-9383 FAX.011-206-9385
（東北支部）	〒980-0021 仙台市青葉区中央2丁目2-10	仙都会舘ビル7階	TEL.022-225-6517 FAX.022-225-8833
（関東支部）	〒105-0014 東京都港区芝3-16-12	サンライズ三田ビル3階	TEL.03-3453-9594 FAX.03-3452-4811
（東海北陸支部）	〒460-0008 名古屋市中区栄4-3-26	昭和ビル2階	TEL.052-264-0661 FAX.052-264-0662
（関西支部）	〒542-0083 大阪市中央区東心斎橋1-3-10	長堀堂ビル8階	TEL.06-6253-1523 FAX.06-6253-1524
（和歌山支所）	〒640-8354 和歌山市北ノ新地東ノ丁1番地		TEL.073-499-6727 FAX.073-499-6728
（中国四国支部）	〒730-0016 広島市中区幟町5番8号	青柳屋ビル201	TEL.082-221-9759 FAX.082-221-9794
（九州支部）	〒812-0013 福岡市博多区博多駅東2-9-5	池松ビル5階	TEL.092-451-0859 FAX.092-475-1448

令和3年版

公共建築工事積算基準

◎監修/国土交通省大臣官房官庁営繕部
◎編集・発行/(一財)建築コスト管理システム研究所

定価9,130円(税込)

公共建築工事積算基準を始めとする積算基準類の最新の内容!
令和2年3月並びに令和3年3月の改定を反映。参考歩掛りの改定並びに最新通達も収録!

建築積算のための仮設計画

◎監修/国土交通省大臣官房官庁営繕部
◎編集・発行/(一財)建築コスト管理システム研究所

定価5,500円(税込)

公共建築工事の積算業務に携わる方々の必携書!!
前版『建築積算のための仮設計画標準(2003年10月発行)』の全面見直しを行った改訂版!

四会連合協定

建築設計・監理等業務委託契約約款の解説

◎編著/四会連合協定 建築設計・監理等業務委託契約約款調査研究会
◎監修/大森文彦(弁護士)

定価5,060円(税込)

令和2年(2020年)4月改正。改正民法を反映した最新版!

平成29年版

建築数量積算基準・同解説

◎制定/建築工事建築数量積算研究会
◎編集/(一財)建築コスト管理システム研究所・(公社)日本建築積算協会
◎発行/(一財)建築コスト管理システム研究所

定価4,400円(税込)

基準本文、解説部分および参考資料を改定し、平成29年版として発刊した最新版!

平成30年版

建築工事内訳書標準書式・同解説

◎編集/(一財)建築コスト管理システム研究所・(公社)日本建築積算協会
◎発行/(一財)建築コスト管理システム研究所

定価5,060円(税込)

建築工事の積算業務に携わる方々に向けて! 国の統一基準として制定された「官民合同策定」の最新版。

株式会社 大成出版社

https://www.taisei-shuppan.co.jp/
TEL:03-3321-4131 FAX:03-3325-1888
〒156-0042 東京都世田谷区羽根木1-7-11

建築積算見積システムの決定版

■ 建築積算システム

ＢＩＭ対応　テレワーク対応

ＲＣ数量積算

FKS RC Second Stage

拾い時間の短縮・省力化、複雑な建物形状にも柔軟に対応

・通り芯の上に部材を配置するだけで簡単に積算
・ボタン一つで 伏図データから自動で軸組図や３次元に展開
・根切図の自動作図機能で土工事の数量もすぐに算出

仕上数量積算

FKS FN Second Stage

部屋形状作図と図面データ取込機能で積算時間を大幅削減

・PDFやCADデータを取込み、面積・長さを簡単に計測
・複数の下図ファイルを切り替えて同時拾いが可能
・部屋で拾った材料は部位別(一次集計)、科目別(二次集計)に自動集計

■ 見積作成システム

テレワーク対応

建築見積作成

KYOEI COMPASS Second Stage

自動値入や見積依頼など値入作業の効率化を実現

・建築積算システム「FKS」から数量を受け取り自動で工種別に展開
・他物件から同一明細を検索して単価の自動セットが可能
・充実したデータ互換を実現(Excel・BCS・RIBC等)

定額制　積算見積システム サブスクリプションサービス開始

定額制の優れたポイント！

初期費用が安い！

初月から定額料金の月額費用で、お手軽にご利用頂けます。

最新版を使い放題！

ソフトは常に最新バージョンを利用頂けます。バージョンアップ費用やサポート費用が無料！常にサポートセンター利用し放題！

クラウド対応！

在宅勤務にも最適！KYOEI　クラウドサービスを合わせて利用すれば場所を気にせず利用が出来ます。

BIMモデルで積算するワークフローをご提案します

COST-BIM プロジェクト

建築積算システム「FKS」の配置機能を使い BIMモデル作成の労力を大幅削減

基本モデル作成と概算を積算システムを入口として行うことを提案します。

ＢＩＭの入口は FKS から

FUJIKI ARCHITECT OFFICE　KYOEI

COST BIM

KYOEI 協栄産業株式会社　建設事業部　建設第一部

東京
TEL 03-3767-2312
〒143-6565 東京都大田区平和島6-1-1 ＴＲＣアネックスビル

大阪
TEL 06-6451-9781
〒553-0003 大阪市福島区福島3-14-24 福島阪神ビルディング

E-mail fks@kyoei.co.jp　URL https://www.kyoei.co.jp/fks/